Studio program

2021

schachermayer

Cene so bruto, brez DDV-ja in veljajo do 31. 05. 2021 | Pri cenah in tehničnih podatkih si pridržujemo pravico do popravka morebitnih tiskarskih napak.

Kako do nas

Kontakt:

T.	**+386 (0)1 561 02 00**
F.	**+386 (0)1 561 02 20**
E.	**info@schachermayer.si**

Odpiralni čas:

Pon. - Čet.:	**7:30 - 16:00 ure**
Pet.:	**7:30 - 13:30 ure**

Telefonska prodaja:

Pon. - Čet.:	**7:30 - 16:00 ure**
Pet.:	**7:30 - 13:30 ure**

T.	**+386 (0)1 561 02 30**
F.	**+386 (0)1 561 02 20**
E.	**info@schachermayer.si**

Kazalo

Pomivalna korita

Stran
02 – 22

Svetilna tehnika

Stran
23 – 55

Sistemi za ločevanje odpadkov

Stran
56 – 76

Vložki za jedilni pribor

Stran
77 – 93

Stenski profili, reling sistemi

Stran
94 – 104

Kuhinjski pribor

Stran
105 – 120

solido by Caressi

3D-pomivalno korito serije CAPP

Št. art. 113 520 602

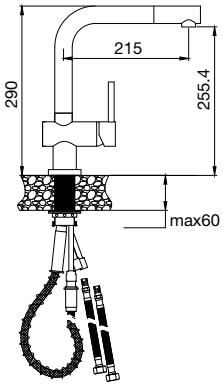

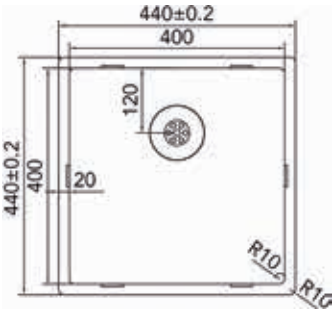

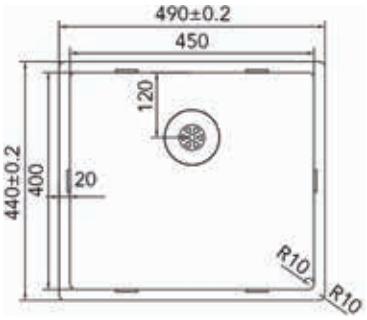

Št. art. 113 520 597

Št. art. 113 520 506

Št. art. 113 520 505

Izdelka ni mogoče kombinirati s kuhinjskim drobilnikom.

Material:	inox
Radij kota korita:	10 mm
Debelina materiala:	1 mm
Osnovna oprema:	prelivni ventil 3 1/2", pritrdilne objemke, brez sifona

Št. artikla	Tip	Zunanja mera mm	Velikost korita mm	EM	Cena v EUR brez DDV	na
113 520 520	CAPP 40R10	440 x 440	400 x 400 x 185	kos	233,52	1 kos
113 520 521	CAPP 45R10	490 x 440	450 x 400 x 185	kos	245,38	1 kos

Pribor				
Št. artikla	**Opis**	**EM**	**Cena v EUR brez DDV**	**na**
113 520 505	Zgibna odcejevalna rešetka Solido CAFDM, inox	kos	63,33	1 kos
113 520 506	Odlagalna posoda Solido CACS1, inox	kos	73,61	1 kos
113 520 598	Gumb CA505WRI, dodatni set, inox	kos	47,51	1 kos
113 520 597	Garnitura izpustnega ventila s cedilom in vzvodom 3 1/2", krom	kos	43,55	1 kos
113 520 602	Kuhinjska armatura CA108 CHU SOLIDO, izvlečni iztok, tlačno delovanje, krom	kos	121,14	1 kos
113 515 045	Sifon s fleksibilnim priključkom, za odtočni del 40 in 50 mm	kos	7,27	1 kos

Cene so bruto, brez DDV-ja

solido by Caressi

3D-pomivalno korito serije CA

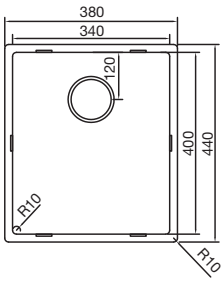

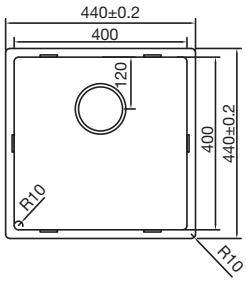

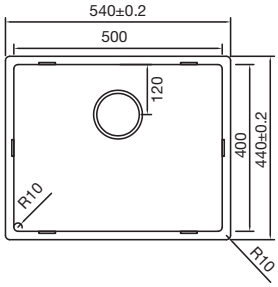

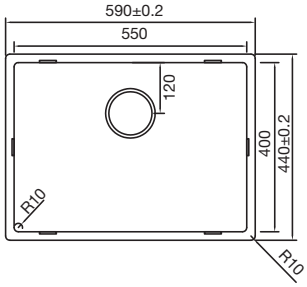

Št. art. 113 520 597

Št. art. 113 520 506

Št. art. 113 520 505

Material: inox
Radij kota korita: 10 mm
Debelina materiala: 1 mm
Osnovna oprema: prelivni ventil 3 1/2", povezava odtokov, pritrdilne objemke, brez sifona

Št. artikla	Tip	Zunanja mera mm	Velikost korita mm	EM	Cena v EUR brez DDV	na
113 520 624	CA34R10	380 x 440	340 x 400 x 185	kos	213,72	1 kos
113 520 625	CA40R10	440 x 440	400 x 400 x 185	kos	197,90	1 kos
113 520 626	CA50R10	540 x 440	500 x 400 x 185	kos	213,72	1 kos
113 520 627	CA55R10	590 x 440	550 x 400 x 185	kos	221,64	1 kos

Skupina artiklov UGR U34

Pribor				
Št. artikla	**Opis**	**EM**	**Cena v EUR brez DDV**	**na**
113 520 505	Zgibna odcejevalna rešetka Solido CAFDM, inox	kos	63,33	1 kos
113 520 506	Odlagalna posoda Solido CACS1, inox	kos	73,61	1 kos
113 520 597	Garnitura izpustnega ventila s cedilom in vzvodom 3 1/2”, krom	kos	43,55	1 kos
113 520 598	Gumb CA505WRI, dodatni set, inox	kos	47,51	1 kos
113 515 045	Sifon s fleksibilnim priključkom, za odtočni del 40 in 50 mm	kos	7,27	1 kos

3D-pomivalno korito serije CABL

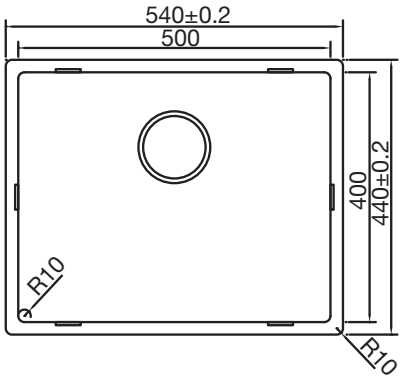

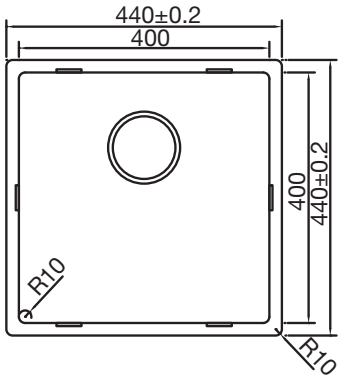

Št. art. 113 520 597

Št. art. 113 520 506

Št. art. 113 520 505

Material: inox
Radij kota korita: 10 mm
Debelina materiala: 1 mm
Osnovna oprema: prelivni ventil 3 1/2", povezava odtokov, pritrdilne objemke, brez sifona

Št. artikla	Tip	Zunanja mera mm	Velikost korita mm	EM	Cena v EUR brez DDV	na
113 520 628	CABL40R10	440 x 440	400 x 400 x 185	kos	156,74	1 kos
113 520 629	CABL50R10	540 x 440	500 x 400 x 185	kos	164,64	1 kos

Skupina artiklov UGR U34

Pribor				
Št. artikla	**Opis**	**EM**	**Cena v EUR brez DDV**	**na**
113 520 505	Zgibna odcejevalna rešetka Solido CAFDM, inox	kos	63,33	1 kos
113 520 506	Odlagalna posoda Solido CACS1, inox	kos	73,61	1 kos
113 520 597	Garnitura izpustnega ventila s cedilom in vzvodom 3 1/2", krom	kos	43,55	1 kos
113 520 598	Gumb CA505WRI, dodatni set, inox	kos	47,51	1 kos
113 515 045	Sifon s fleksibilnim priključkom, za odtočni del 40 in 50 mm	kos	7,27	1 kos

Cene so bruto, brez DDV-ja

solido by Caressi

3D-korito serije CABLPP z armaturno ploščo

Slika CABL40KR10

Slika CABL50KR10

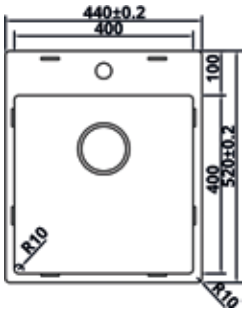

Slika CABL40KR10

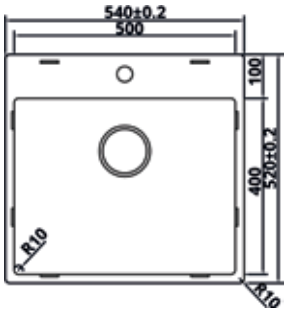

Slika CABL50KR10

Št. art. 113 520 597

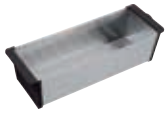

Št. art. 113 520 506

Št. art. 113 520 505

Material: inox
Radij kota korita: 10 mm
Debelina materiala: 1 mm
Osnovna oprema: prelivni ventil 3 1/2" Integral, povezava odtokov, 1 izvrtina, pritrdilne objemke, brez sifona

Št. artikla	Tip	Zunanja mera mm	Velikost korita mm	EM	Cena v EUR brez DDV	na
113 520 647	CABLPP40KR10	440 x 520	400 x 400 x 185	kos	186,02	1 kos
113 520 648	CABLPP50KR10	540 x 520	500 x 400 x 185	kos	193,94	1 kos

Pribor

Št. artikla	Opis	EM	Cena v EUR brez DDV	na
113 515 045	Sifon s fleksibilnim priključkom, za odtočni del 40 in 50 mm	kos	7,27	1 kos
113 520 505	Zgibna odcejevalna rešetka Solido CAFDM, inox	kos	63,33	1 kos
113 520 506	Odlagalna posoda Solido CACS1, inox	kos	73,61	1 kos
113 520 597	Garnitura izpustnega ventila s cedilom in vzvodom 3 1/2”, krom	kos	43,55	1 kos
113 520 598	Gumb CA505WRI, dodatni set, inox	kos	47,51	1 kos

solido by Caressi

3D-pomivalno korito serije CAPP z armaturno ploščo

Slika CAPP 40KR10

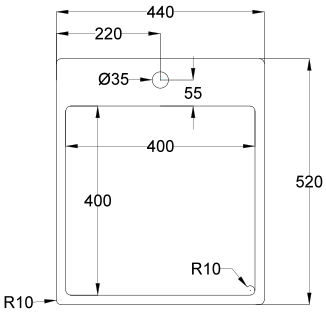

Slika CAPP 50KR10

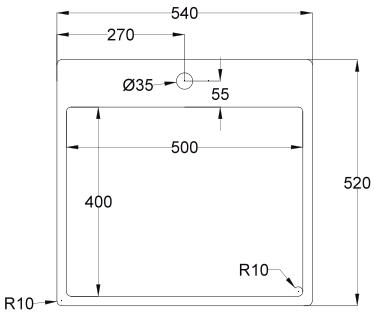

Št. art. 113 520 600

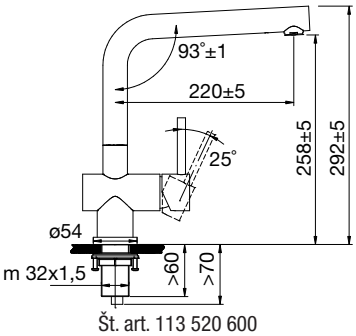

Št. art. 113 520 600

Št. art. 113 520 597

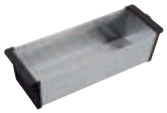

Št. art. 113 520 506

Št. art. 113 520 505

Izdelka ni mogoče kombinirati s kuhinjskim drobilnikom.

Radij kota korita: 10 mm
Debelina materiala: 1 mm
Osnovna oprema: prelivni ventil 3 1/2", pritrdilne objemke, brez sifona

Št. artikla	Tip	Material	Zunanja mera mm	Velikost korita mm	EM	Cena v EUR brez DDV	na
113 520 530	CAPP 40KR10	inox	440 x 520	400 x 400 x 185	kos	245,38	1 kos
113 520 531	CAPP 50KR10	inox	540 x 520	500 x 400 x 185	kos	261,23	1 kos

Pribor

Št. artikla	Opis	EM	Cena v EUR brez DDV	na
113 520 600	Kuhinjska armatura CA108 CH SOLIDO, tlačna, krom	kos	118,80	1 kos
113 520 505	Zgibna odcejevalna rešetka Solido CAFDM, inox	kos	63,33	1 kos
113 520 506	Odlagalna posoda Solido CACS1, inox	kos	73,61	1 kos
113 520 598	Gumb CA505WRI, dodatni set, inox	kos	47,51	1 kos
113 520 597	Garnitura izpustnega ventila s cedilom in vzvodom 3 1/2", krom	kos	43,55	1 kos
113 515 045	Sifon s fleksibilnim priključkom, za odtočni del 40 in 50 mm	kos	7,27	1 kos

Cene so bruto, brez DDV-ja

solido by Caressi

≥600

3D-korita serije CAPP z armaturno ploščo, 2 izvrtini, izlivni ventil

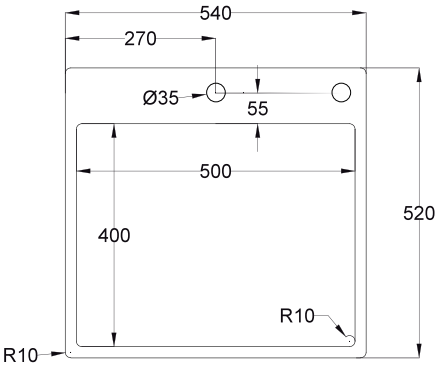

Št. art. 113 520 600

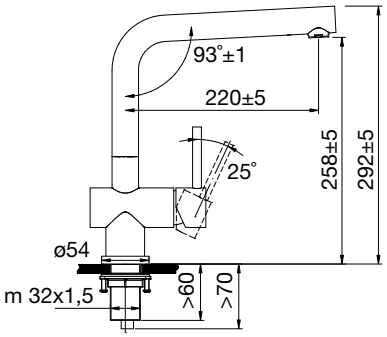

Št. art. 113 520 597

Izdelka ni mogoče kombinirati s kuhinjskim drobilnikom.

Material:	inox
Velikost korita:	500 x 400 x 185 mm
Radij kota korita:	10 mm
Debelina materiala:	1 mm
Osnovna oprema:	izpustni-prelivni ventil 3 1/2" Integral, povezava odtokov, 2 izvrtini, pritrdilne objemke, brez sifona

Št. art. 113 520 506

Št. art. 113 520 505

Št. artikla	Tip	Zunanja mera mm	EM	Cena v EUR brez DDV	na
113 520 507	CAPP50KR10 + CA505WRCH	540 x 520	kos	277,16	1 kos

Pribor				
Št. artikla	**Opis**	**EM**	**Cena v EUR brez DDV**	**na**
113 520 505	Zgibna odcejevalna rešetka Solido CAFDM, inox	kos	63,33	1 kos
113 520 506	Odlagalna posoda Solido CACS1, inox	kos	73,61	1 kos
113 520 600	Kuhinjska armatura CA108 CH SOLIDO, tlačna, krom	kos	118,80	1 kos
113 515 045	Sifon s fleksibilnim priključkom, za odtočni del 40 in 50 mm	kos	7,27	1 kos

solido by Caressi

≥450

3D-pomivalno korito CABL37KR15

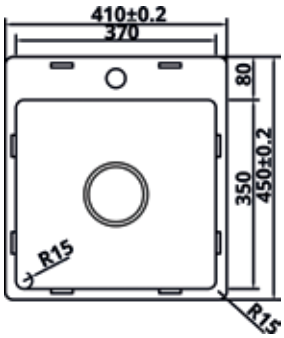

Material: inox
Velikost korita: 370 x 350 x 150 mm
Radij kota korita: 15 mm
Osnovna oprema: prelivni ventil 3 1/2", povezava odtokov, 1 izvrtina, pritrdilne objemke, brez sifona

Št. artikla	Tip	Zunanja mera mm	EM	Cena v EUR brez DDV	na
113 520 639	CABL37KR15	410 x 450	kos	129,04	1 kos

Skupina artiklov UGR U34

Pribor				
Št. artikla	Opis	EM	Cena v EUR brez DDV	na
113 520 505	Zgibna odcejevalna rešetka Solido CAFDM, inox	kos	63,33	1 kos
113 520 506	Odlagalna posoda Solido CACS1, inox	kos	73,61	1 kos
113 520 597	Garnitura izpustnega ventila s cedilom in vzvodom 3 1/2", krom	kos	43,55	1 kos
113 520 598	Gumb CA505WRI, dodatni set, inox	kos	47,51	1 kos
113 515 045	Sifon s fleksibilnim priključkom, za odtočni del 40 in 50 mm	kos	7,27	1 kos

solido by Caressi

≥450

3D-pomivalno korito CABLPP39R50

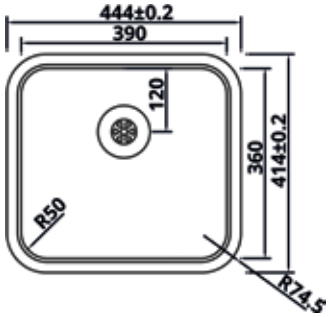

Material: inox
Velikost korita: 390 x 360 x 160 mm
Radij kota korita: 50 mm
Osnovna oprema: prelivni ventil 3 1/2", povezava odtokov, pritrdilne objemke, brez sifona

Št. artikla	Tip	Zunanja mera mm	EM	Cena v EUR brez DDV	na
113 520 642	CABLPP39R50	444 x 414	kos	75,21	1 kos

Skupina artiklov UGR U34

Pribor				
Št. artikla	Opis	EM	Cena v EUR brez DDV	na
113 520 505	Zgibna odcejevalna rešetka Solido CAFDM, inox	kos	63,33	1 kos
113 520 506	Odlagalna posoda Solido CACS1, inox	kos	73,61	1 kos
113 520 597	Garnitura izpustnega ventila s cedilom in vzvodom 3 1/2", krom	kos	43,55	1 kos
113 520 598	Gumb CA505WRI, dodatni set, inox	kos	47,51	1 kos
113 515 045	Sifon s fleksibilnim priključkom, za odtočni del 40 in 50 mm	kos	7,27	1 kos

Cene so bruto, brez DDV-ja

2D-pomivalno korito serije Una

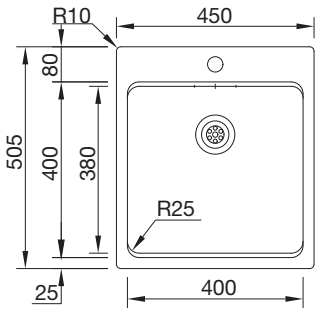

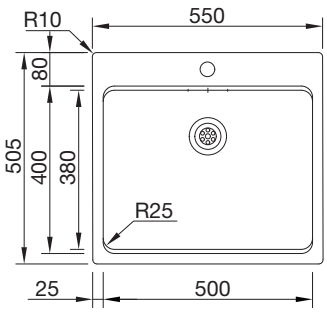

Material: inox
Radij kota korita: 25 mm
Osnovna oprema: prelivni ventil 3 1/2", povezava odtokov, s sifonom

Št. artikla	Tip	Zunanja mera mm	Velikost korita mm	EM	Cena v EUR brez DDV	na
113 548 511 •	Una 46	450 x 505	400 x 380 x 200	kos	220,00	1 kos
113 548 512 •	Una 57	550 x 505	500 x 380 x 200	kos	224,50	1 kos

Skupina artiklov UGR U34

≥600

2D-pomivalno korito Box Lux 76

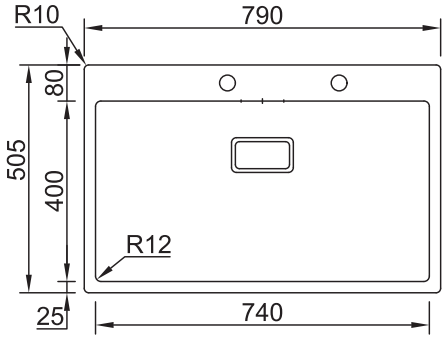

Material: inox
Velikost korita: 740 x 400 x 200 mm
Radij kota korita: 12 mm
Osnovna oprema: prelivni ventil 3 1/2", povezava odtokov, s sifonom

Št. artikla	Tip	Zunanja mera mm	EM	Cena v EUR brez DDV	na
113 548 562 •	Box Lux 76	790 x 505	kos	400,00	1 kos

3D-pomivalno korito serije Una

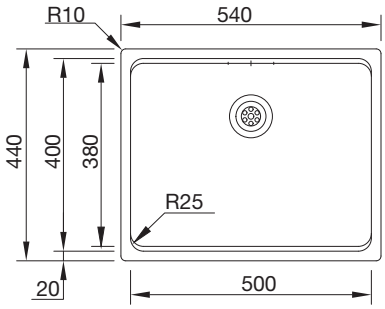

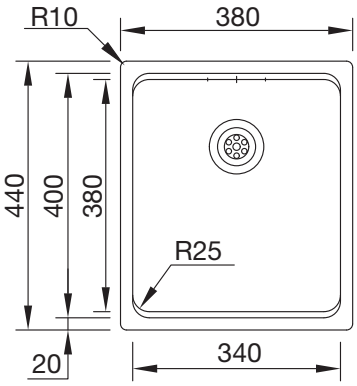

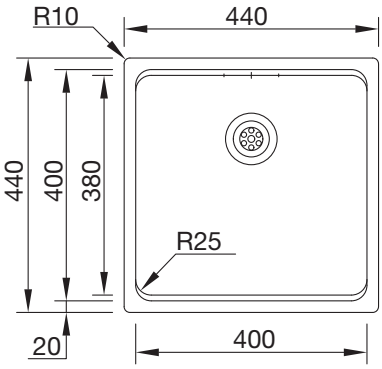

Material: inox
Radij kota korita: 25 mm
Osnovna oprema: prelivni ventil 3 1/2", povezava odtokov, s sifonom

Št. artikla	Tip	Zunanja mera mm	Velikost korita mm	EM	Cena v EUR brez DDV	na
113 548 508 •	Una 34	380 x 440	340 x 380 x 200	kos	160,00	1 kos
113 548 509 •	Una 40	440 x 440	400 x 380 x 200	kos	183,00	1 kos
113 548 510 •	Una 50	540 x 440	500 x 380 x 200	kos	170,50	1 kos

Skupina artiklov UGR U34

≥ 600

2D-pomivalno korito Xeron 86

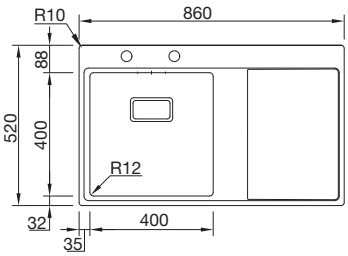

Material: inox
Velikost korita: 400 x 400 x 200 mm
Radij kota korita: 12 mm
Osnovna oprema: prelivni ventil 3 1/2", povezava odtokov, s sifonom, 1 izvrtina

Št. artikla	Tip	Odcejevalnik	Zunanja mera mm	EM	Cena v EUR brez DDV	na
113 548 533 •	Xeron 86	desni	860 x 520	kos	413,00	1 kos
113 548 534 •	Xeron 86	levi	860 x 520	kos	412,00	1 kos

Cene so bruto, brez DDV-ja

≥600

2D-pomivalno korito Invisible 40 R

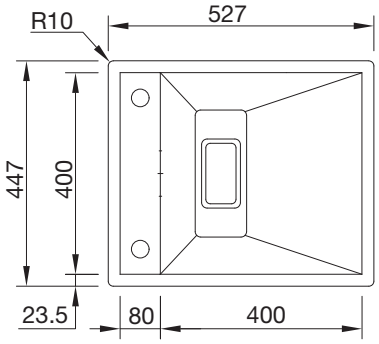

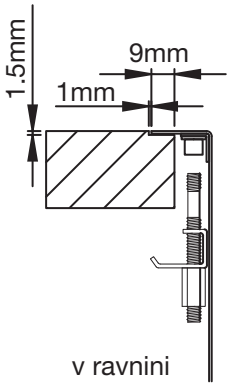

v ravnini

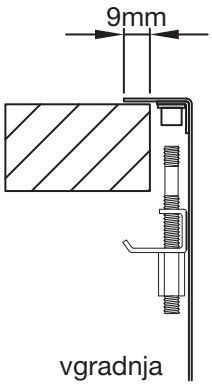

vgradnja

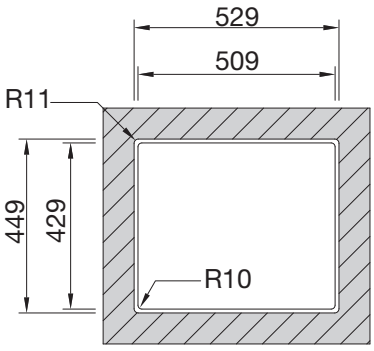

v ravnini

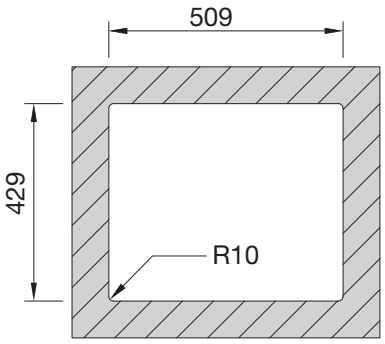

vgradnja

Umivalnik s polmerom 10 mm, s potopno kuhinjsko armaturo Box QS 3000. Pravokotni ventil s pokrovom v ekskluzivni izvedbi. Pomivalno korito lahko s pomočjo steklenega pokrova 034810P skrijete v kuhinjski pult. Kuhinjska armatura Box QS 3000 z zložljivim vrtljivim izlivom in ločeno enojno ročico, krom, sijaj. Filter proti vodnemu kamnu. Prilagodljiv cevni priključek iz inoxa.

Material:	inox
Velikost korita:	400 x 400 x 200 mm
Radij kota korita:	0 mm
Osnovna oprema:	prelivni ventil 3 1/2", povezava odtokov, s sifonom, 1 izvrtina, kuhinjska armatura Box QS 3000

Št. artikla	Tip	Zunanja mera mm	EM	Cena v EUR brez DDV	na
113 548 537 •	Invisible 40 R	527 x 447	kos	747,00	1 kos

≥450

Vgradno pomivalno korito Okio Line 65 Flat

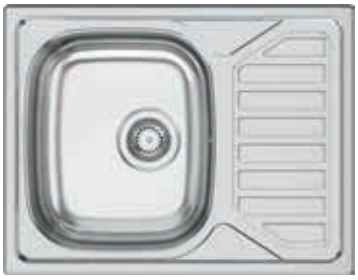

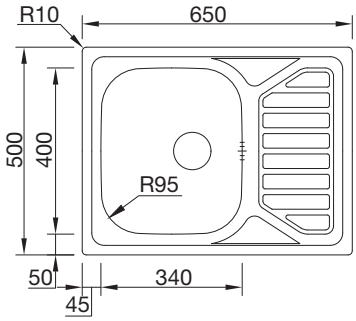

Material:	inox
Velikost korita:	340 x 400 x 160 mm
Radij kota korita:	95 mm
Osnovna oprema:	prelivni ventil 3 1/2", povezava odtokov, s sifonom

Št. artikla	Tip	Odcejevalnik	Zunanja mera mm	EM	Cena v EUR brez DDV	na
113 548 523 •	Okio Line 65 Flat	levi/desni	650 x 500	kos	79,40	1 kos

Cene so bruto, brez DDV-ja

≥ 450

Vgradno pomivalno korito Okio Line 78 Flat

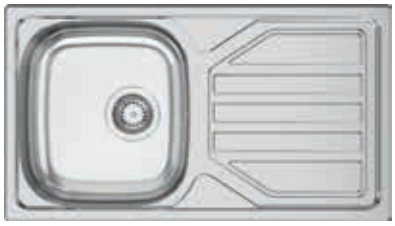

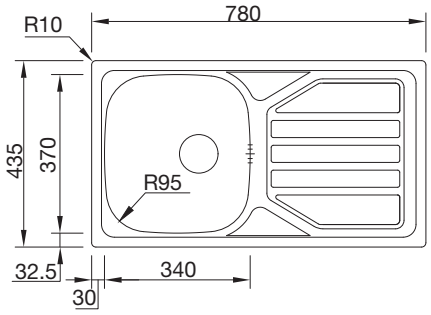

Material: inox
Velikost korita: 340 x 370 x 140 mm
Radij kota korita: 95 mm
Osnovna oprema: prelivni ventil 3 1/2", povezava odtokov, s sifonom

Št. artikla	Tip	Odcejevalnik	Zunanja mera mm	EM	Cena v EUR brez DDV	na
113 548 528 •	Okio Line 78 Flat	levi/desni	780 x 435	kos	65,10	1 kos

≥ 450

Vgradno pomivalno korito Okio Line 80 Flat

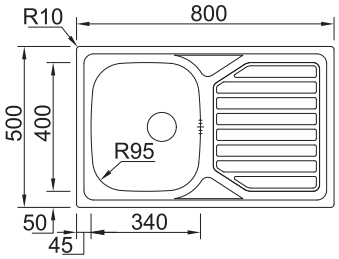

Material: inox
Velikost korita: 340 x 400 x 160 mm
Radij kota korita: 95 mm
Osnovna oprema: prelivni ventil 3 1/2", povezava odtokov, s sifonom

Št. artikla	Tip	Odcejevalnik	Zunanja mera mm	EM	Cena v EUR brez DDV	na
113 548 553 •	Okio Line 80 Flat	levi/desni	800 x 500	kos	86,60	1 kos

≥ 600

Vgradno pomivalno korito Okio Line 100 Flat

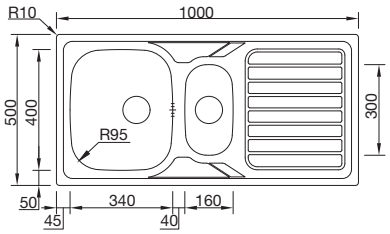

Material: inox
Velikost korita: 340 x 400 x 160 in 160 x 300 x 90 mm
Radij kota korita: 95 mm
Osnovna oprema: prelivni ventil 3 1/2", povezava odtokov, s sifonom

Št. artikla	Tip	Odcejevalnik	Zunanja mera mm	EM	Cena v EUR brez DDV	na
113 548 526 •	Okio Line 100 Flat	levi/desni	1000 x 500	kos	102,00	1 kos

≥ 800

Vgradno pomivalno korito Okio Line 80 BB

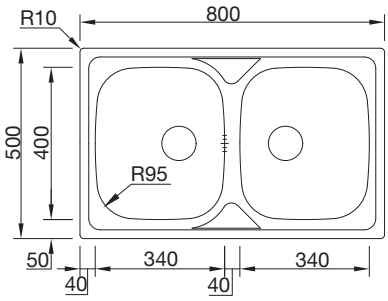

Material: inox
Velikost korita: 2 x 340 x 400 x 160 mm
Radij kota korita: 95 mm
Osnovna oprema: prelivni ventil 3 1/2", povezava odtokov, s sifonom

Št. artikla	Tip	Zunanja mera mm	EM	Cena v EUR brez DDV	na
113 548 527 •	Okio Plus 80 Duo	800 x 500	kos	94,80	1 kos

≥ 450

Vgradno pomivalno korito Okio Keran 86

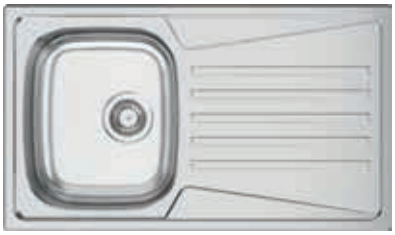

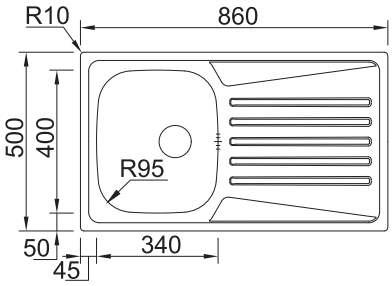

Material: inox
Velikost korita: 340 x 400 x 160 mm
Radij kota korita: 95 mm
Osnovna oprema: prelivni ventil 3 1/2", povezava odtokov, s sifonom

Št. artikla	Tip	Odcejevalnik	Zunanja mera mm	EM	Cena v EUR brez DDV	na
113 548 554 •	Okio Keran 86	levi/desni	860 x 500	kos	111,00	1 kos

≥ 600

Vgradno pomivalno korito Urban 86 B

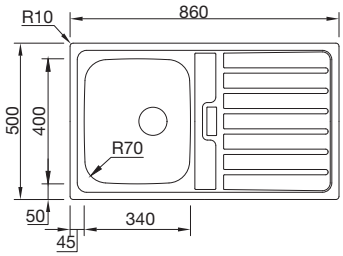

Material: inox
Velikost korita: 340 x 400 x 200 mm
Radij kota korita: 70 mm
Osnovna oprema: prelivni ventil 3 1/2", povezava odtokov, s sifonom

Št. artikla	Tip	Odcejevalnik	Zunanja mera mm	EM	Cena v EUR brez DDV	na
113 548 513 •	Urban 86 B	levi/desni	860 x 500	kos	168,00	1 kos

Cene so bruto, brez DDV-ja

≥ 600

Vgradno pomivalno korito Okio Plus 103

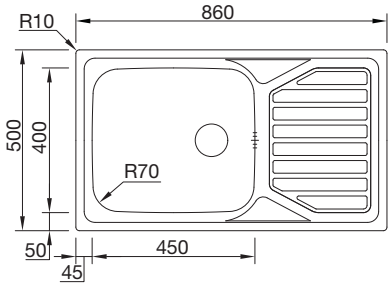

Material: inox
Velikost korita: 450 x 400 x 200 mm
Radij kota korita: 70 mm
Osnovna oprema: prelivni ventil 3 1/2", povezava odtokov, s sifonom

Št. artikla	Tip	Odcejevalnik	Zunanja mera mm	EM	Cena v EUR brez DDV	na
113 548 515 •	Okio Plus 103	levi/desni	860 x 500	kos	168,00	1 kos

Skupina artiklov UGR U34

≥ 450

Vgradno pomivalno korito Okio Plus 65 Flat

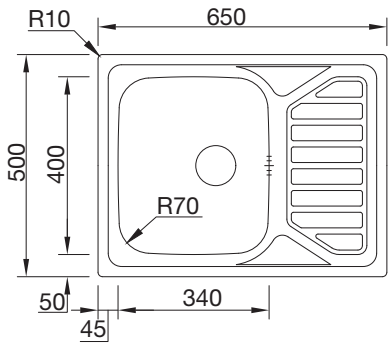

Material: inox
Velikost korita: 340 x 400 x 200 mm
Radij kota korita: 70 mm
Osnovna oprema: prelivni ventil 3 1/2", povezava odtokov, s sifonom

Št. artikla	Tip	Odcejevalnik	Zunanja mera mm	EM	Cena v EUR brez DDV	na
113 548 514 •	Okio Plus 65 Flat	levi/desni	650 x 500	kos	142,50	1 kos

≥ 600

Vgradno pomivalno korito New Manaus

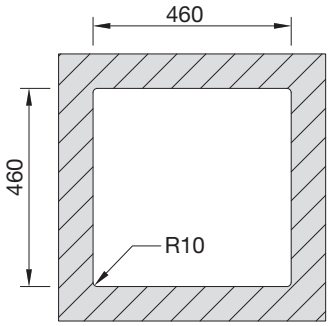

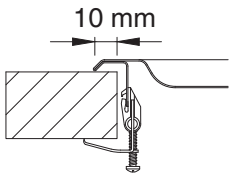

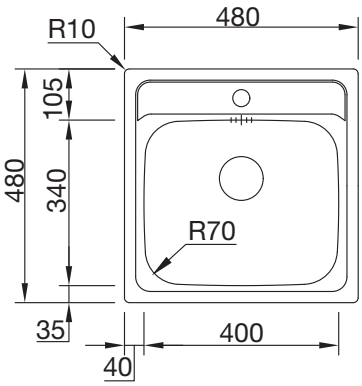

Material:	inox
Velikost korita:	400 x 340 x 160 mm
Radij kota korita:	70 mm
Osnovna oprema:	prelivni ventil 3 1/2", povezava odtokov, s sifonom

Št. artikla	Tip	Zunanja mera mm	EM	Cena v EUR brez DDV	na
113 548 522 •	New Manaus	480 x 480	kos	77,40	1 kos

Cene so bruto, brez DDV-ja

≥ 500

Podpultno vgradno pomivalno korito Bahia

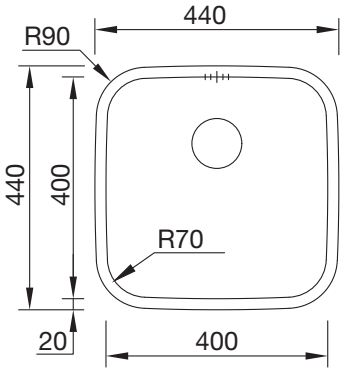

Material: inox
Velikost korita: 400 x 400 x 200 mm
Radij kota korita: 70 mm
Osnovna oprema: prelivni ventil 3 1/2", povezava odtokov, s sifonom

Št. artikla	Tip	Zunanja mera mm	EM	Cena v EUR brez DDV	na
113 548 518 •	Bahia	440 x 440	kos	90,10	1 kos

≥ 600

Okoglo pomivalno korito Pio Redondo

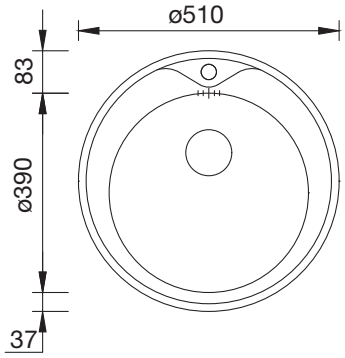

Material: inox
Površina: polirana
Velikost korita: ø 390 x 175 mm
Osnovna oprema: prelivni ventil 3 1/2", povezava odtokov, s sifonom

Št. artikla	Tip	Zunanja mera mm	EM	Cena v EUR brez DDV	na
113 548 520 •	Pio Redondo	ø 510	kos	75,40	1 kos

solido by Caressi

≥500

2D-korito CAGRPP40BK-TU

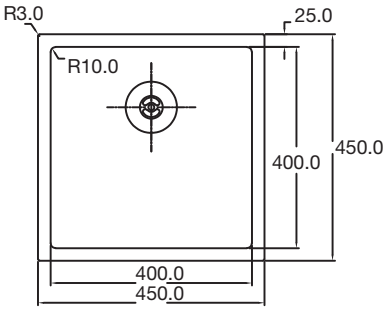

Št. art. 113 520 617

Št. art. 113 520 599

Št. art. 113 520 632

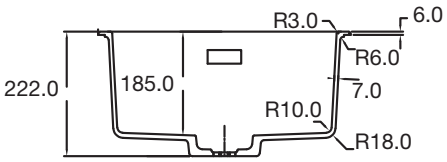

Material:	granit
Velikost korita:	400 x 400 x 185 mm
Radij kota korita:	10 mm
Osnovna oprema:	prelivni ventil 3 1/2", povezava odtokov, pritrdilne objemke, brez sifona

Št. artikla	Tip	Barva	Zunanja mera mm	EM	Cena v EUR brez DDV	na
113 520 620	CAGRPP40BK-TU	črna	450 x 450	kos	288,93	1 kos

Pribor

Št. artikla	Opis	EM	Cena v EUR brez DDV	na
113 520 505	Zgibna odcejevalna rešetka Solido CAFDM, inox	kos	63,33	1 kos
113 520 506	Odlagalna posoda Solido CACS1, inox	kos	73,61	1 kos
113 520 597	Garnitura izpustnega ventila s cedilom in vzvodom 3 1/2", krom	kos	43,55	1 kos
113 520 598	Gumb CA505WRI, dodatni set, inox	kos	47,51	1 kos
113 520 599	Garnitura izpustnega ventila s cedilom in vzvodom Black Line 3 1/2", črna	kos	47,51	1 kos
113 520 617	Dozirnik za milo in čistila CA203 Black Line SOLIDO, črn	kos	62,54	1 kos
113 520 632	Kuhinjska armatura CA116BKU SOLIDO, izvlečni iztok, tlačno delovanje, črna	kos	282,72	1 kos
113 515 045	Sifon s fleksibilnim priključkom, za odtočni del 40 in 50 mm	kos	7,27	1 kos

Cene so bruto, brez DDV-ja

solido by Caressi

≥600

Vgradno korito CAGR50KRBK-TU

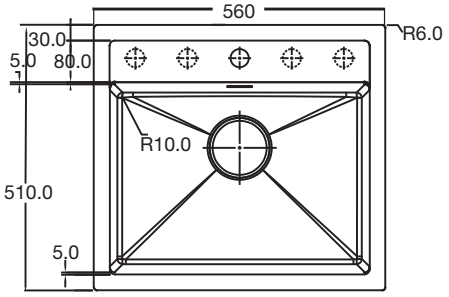

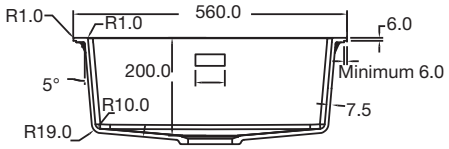

Št. art. 113 520 634

Št. art. 113 520 608

Št. art. 113 520 599

Material:	granit
Velikost korita:	475 x 500 x 200 mm
Radij kota korita:	10 mm
Osnovna oprema:	odtočni ventil 3 1/2" (cedilo v črni in inox/krom izvedbi vključeno v obseg dobave), povezava odtokov, 1 izvrtina, pritrdilne objemke, brez sifona

Št. artikla	Tip	Barva	Zunanja mera mm	EM	Cena v EUR brez DDV	na
113 520 623	CAGR50KRBK-TU	črna	560 x 510	kos	312,67	1 kos

Pribor

Št. artikla	Opis	EM	Cena v EUR brez DDV	na
113 520 597	Garnitura izpustnega ventila s cedilom in vzvodom 3 1/2”, krom	kos	43,55	1 kos
113 520 598	Gumb CA505WRI, dodatni set, inox	kos	47,51	1 kos
113 520 599	Garnitura izpustnega ventila s cedilom in vzvodom Black Line 3 1/2”, črna	kos	47,51	1 kos
113 520 608	Kuhinjska armatura CA108BKU Black Line SOLIDOs izpustnim venilom tlačna, črna	kos	237,48	1 kos
113 515 045	Sifon s fleksibilnim priključkom, za odtočni del 40 in 50 mm	kos	7,27	1 kos

solido by Caressi

≥500

Utopno pomivalno korito CAGRPP40BK-FL

Št. art. 113 520 599

Št. art. 113 520 505

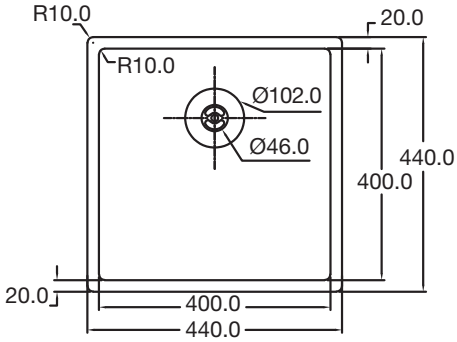

Material:	granit
Velikost korita:	400 x 400 x 185 mm
Radij kota korita:	10 mm
Osnovna oprema:	prelivni ventil 3 1/2", povezava odtokov, pritrdilne objemke, brez sifona

Št. artikla	Tip	Barva	Zunanja mera mm	EM	Cena v EUR brez DDV	na
113 520 619	CAGRPP40BK-FL	črna	440 x 440	kos	288,93	1 kos

Skupina artiklov UGR U34

Pribor

Št. artikla	Opis	EM	Cena v EUR brez DDV	na
113 515 045	Sifon s fleksibilnim priključkom, za odtočni del 40 in 50 mm	kos	7,27	1 kos
113 520 505	Zgibna odcejevalna rešetka Solido CAFDM, inox	kos	63,33	1 kos
113 520 506	Odlagalna posoda Solido CACS1, inox	kos	73,61	1 kos
113 520 597	Garnitura izpustnega ventila s cedilom in vzvodom 3 1/2", krom	kos	43,55	1 kos
113 520 598	Gumb CA505WRI, dodatni set, inox	kos	47,51	1 kos
113 520 599	Garnitura izpustnega ventila s cedilom in vzvodom Black Line 3 1/2", črna	kos	47,51	1 kos

solido by Caressi

≥600

Utopno pomivalno korito CAGRPP50BK-FL

Št. art. 113 520 599

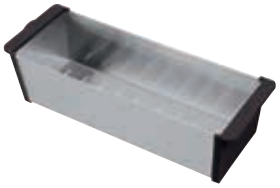

Št. art. 113 520 506

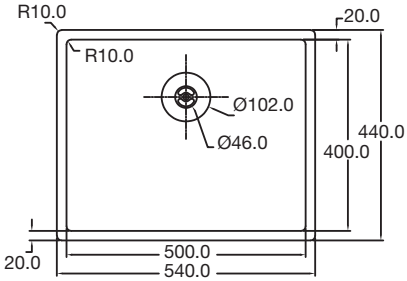

Material:	granit
Velikost korita:	500 x 400 x 185 mm
Radij kota korita:	10 mm
Osnovna oprema:	prelivni ventil 3 1/2", povezava odtokov, pritrdilne objemke, brez sifona

Št. artikla	Tip	Barva	Zunanja mera mm	EM	Cena v EUR brez DDV	na
113 520 621	CAGRPP50BK-FL	črna	540 x 440	kos	304,75	1 kos

Skupina artiklov UGR U34

Pribor

Št. artikla	Opis	EM	Cena v EUR brez DDV	na
113 515 045	Sifon s fleksibilnim priključkom, za odtočni del 40 in 50 mm	kos	7,27	1 kos
113 520 505	Zgibna odcejevalna rešetka Solido CAFDM, inox	kos	63,33	1 kos
113 520 506	Odlagalna posoda Solido CACS1, inox	kos	73,61	1 kos
113 520 597	Garnitura izpustnega ventila s cedilom in vzvodom 3 1/2", krom	kos	43,55	1 kos
113 520 598	Gumb CA505WRI, dodatni set, inox	kos	47,51	1 kos
113 520 599	Garnitura izpustnega ventila s cedilom in vzvodom Black Line 3 1/2", črna	kos	47,51	1 kos

GranMaster

≥ 800

Vgradno pomivalno korito Frame

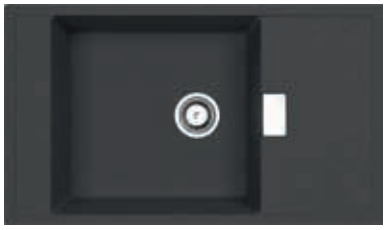

Material: granit
Velikost korita: 480 x 450 x 190 mm
Osnovna oprema: prelivni ventil 3 1/2", povezava odtokov, s sifonom

Št. artikla	Tip	Barva	Odcejevalnik	Zunanja mera mm	EM	Cena v EUR brez DDV	na
113 548 563 •	Frame	črna	levi/desni	860 x 500 x 203	kos	150,00	1 kos

Skupina artiklov UGR U34

GranMaster

≥ 600

Vgradno pomivalno korito Massimo

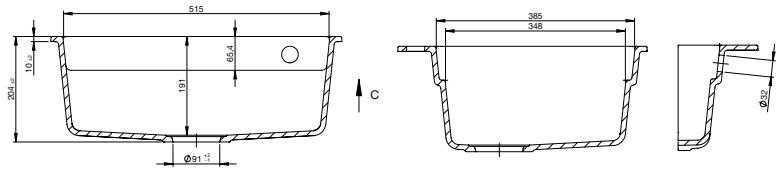

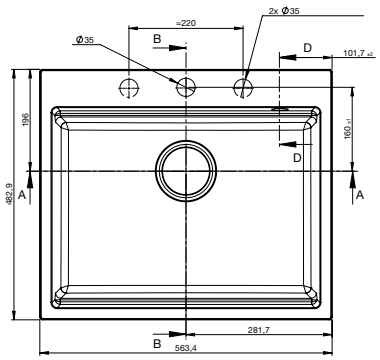

Material: granit
Velikost korita: 515 x 350 x 190 mm
Osnovna oprema: prelivni ventil 3 1/2", povezava odtokov, brez izvrtine, s sifonom

Št. artikla	Tip	Barva	Zunanja mera mm	EM	Cena v EUR brez DDV	na
113 548 458 •	Massimo	črna, metallic	560 x 480	gt	143,00	1 gt

GranMaster

≥500

Vgradno pomivalno korito Riva

113 548 451

113 548 452

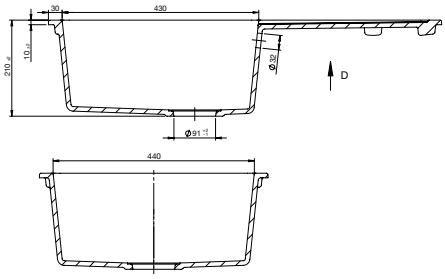

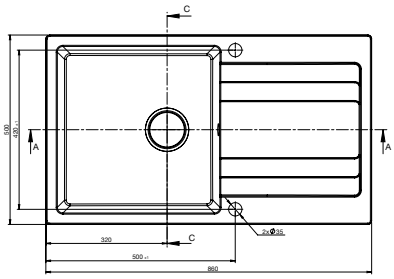

Material: granit
Velikost korita: 430 x 440 x 197 mm
Osnovna oprema: prelivni ventil 3 1/2", povezava odtokov, brez izvrtine, s sifonom

Št. artikla	Tip	Barva	Odcejevalnik	Zunanja mera mm	EM	Cena v EUR brez DDV	na
113 548 451 •	Riva	svetlo bež	levi/desni	860 x 500	gt	147,00	1 gt
113 548 452 •	Riva	črna, metallic	levi/desni	860 x 500	gt	146,50	1 gt
113 548 469 •	Riva	titan	levi/desni	860 x 500	gt	146,00	1 gt

Skupina artiklov UGR U34

GranMaster

≥450

Vgradno pomivalno korito Luka

Material: granit
Velikost korita: 340 x 420 x 205 mm
Osnovna oprema: prelivni ventil 3 1/2", povezava odtokov, s sifonom

Št. artikla	Tip	Barva	Odcejevalnik	Zunanja mera mm	EM	Cena v EUR brez DDV	na
113 548 565 •	Luka	črna	levi/desni	590 x 500 x 219	kos	142,00	1 kos
113 548 566 •	Luka	svetlo bež	levi/desni	590 x 500 x 219	kos	142,50	1 kos

Skupina artiklov UGR U34

DOMUS Line®

A | A+ | A++ | NUJEN PRIBOR REGULATORJA | 2m | LED | 12 VDC

Vgradna svetilka Date 12 V/DC

Date je inovativna LED-svetilka, ki je bila narejena s LED-COB-tehnologijo (Chip-On-Bord-tehnika). Svetlobna projekcija svetilke je homogena, razpršena, brez tipičnih svetlobnih pik, ki so značilne pri običajnih LED-svetilkah. Model svetilke Date poleg tega razpolaga s posebno optiko, ki tudi v izklopljenem stanju deluje nevtralno belo in enakomerno.

Nasvet: primerno za vse LED-svetilke in pretvornike z enako oznako (glej piktogram).
Z montažno rozeto Date se lahko svetilka vgradi kot nadgradna svetilka.

ø:	76 mm
Višina:	2 mm
Vgradnja ø:	68 mm
Vgradna globina:	12 mm
Način montaže:	pritrditev s sponko
Material:	umetna masa

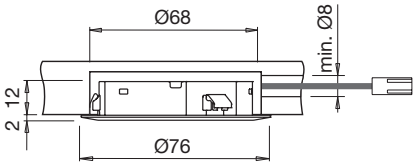

Št. artikla	Izvedba	Barva svetlobe	Svetlobni tok (lumen)	Moč W	Površina	EM	Cena v EUR brez DDV	na
103 373 974	posamična svetilka	3000 K, toplo bela	360	3	videz inoxa	kos	26,10	1 kos
103 373 973	posamična svetilka	3000 K, toplo bela	360	3	kromirana	kos	26,10	1 kos
103 373 977	posamična svetilka	3000 K, toplo bela	360	3	antracitna, sijaj	kos	26,10	1 kos
103 373 976	posamična svetilka	4300 K, nevtralno bela	390	3	videz inoxa	kos	26,10	1 kos
103 373 975	posamična svetilka	4300 K, nevtralno bela	390	3	kromirana	kos	26,10	1 kos
103 373 978	posamična svetilka	4300 K, nevtralno bela	390	3	antracitna, sijaj	kos	26,10	1 kos
103 374 873	3-delni set, pretvornik 15 W	3000 K, toplo bela	360	3 x 3	videz inoxa	gt	98,16	1 gt
103 374 872	3-delni set, pretvornik 15 W	3000 K, toplo bela	360	3 x 3	kromirana	gt	98,16	1 gt
103 374 875	3-delni set, pretvornik 15 W	4300 K, nevtralno bela	390	3 x 3	videz inoxa	gt	98,16	1 gt
103 374 874	3-delni set, pretvornik 15 W	4300 K, nevtralno bela	390	3 x 3	kromirana	gt	98,16	1 gt

Skupina artiklov 300 360

Date 3000 K

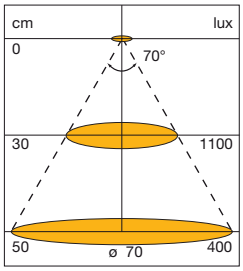

Date 4300 K

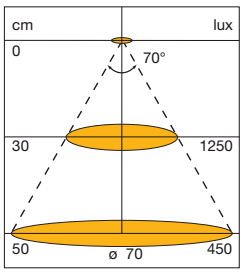

Pribor

Št. artikla	Opis	EM	Cena v EUR brez DDV	na
103 372 701	LED-pretvornik NG37, 12 V/DC, 2 priklopa + 6-delni razdelilnik, moč 15 W	kos	16,88	1 kos
103 372 703	LED-pretvornik NG39, 12 V/DC, 10-delni razdelilnik, moč 30 W	kos	28,47	1 kos
103 372 719	LED-pretvornik NG40, 12 V/DC, 10-delni razdelilnik, moč 60 W	kos	46,42	1 kos
103 374 806	Podaljšek VLL04 12V/DC, LED-vtič, LED-spojka, dolžine 2000 mm	kos	2,09	1 kos

DOMUS Line®

Montažna rozeta Date

Z montažno rozeto Date se lahko vgradna svetilka uporablja tudi kot nadvgradna svetilka.

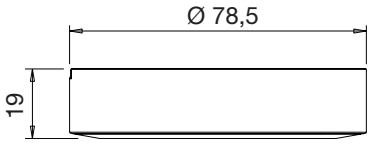

Način montaže: pritrditev z vijaki
Material: umetna masa

Št, artikla	ø mm	Višina mm	Površina	EM	Cena v EUR brez DDV	na
103 374 844	78,5	19	videz inoxa	kos	5,79	1 kos
103 374 843	78,5	19	kromirana	kos	5,79	1 kos
103 373 588	78,5	19	antracitna, sijaj	kos	5,79	1 kos

Skupina artiklov 300 360

DOMUS Line®

Montažna rozeta Date, poševna

Z montažno rozeto Date se lahko vgradna svetilka uporablja tudi kot nadvgradna svetilka.
Zaradi 20° nagiba se svetloba vgrajenega reflektorja usmeri na sredino delovne površine.

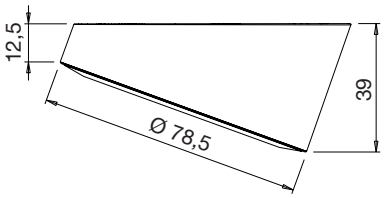

Način montaže: pritrditev z vijaki
Material: umetna masa

Št, artikla	ø mm	Višina mm	Površina	EM	Cena v EUR brez DDV	na
103 374 846	78,5	39	videz inoxa	kos	6,60	1 kos
103 374 845 •	78,5	39	kromirana	kos	6,60	1 kos
103 373 589	78,5	39	antracitna, sijaj	kos	6,60	1 kos

Skupina artiklov 300 360

Cene so bruto, brez DDV-ja

A A+ A++ NUJEN PRIBOR REGULATORJA 2m LED 12 VDC

Vgradna svetilka Passepartout 12 V/DC

antično bronasta

antično cinkana

rjava

krom

medenina

Inovativna LED-svetilka, ki združuje klasično obliko z moderno tehniko.
Svetlobna projekcija svetilke je homogena, razpršena, brez tipičnih svetlobnih pik, ki so značilne pri običajnih LED-svetilkah.

- Kakovostna površina.
- Prijetno topla barva svetlobe.
- Zelo dobra svetilna moč.

Nasvet:
primerno za vse LED-svetilke in pretvornike z enako oznako (glej piktogram).

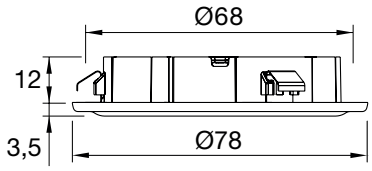

ø:	78 mm
Višina:	3,5 mm
Vgradnja ø:	68 mm
Vgradna globina:	12 mm
Barva svetlobe:	3000 K, toplo bela
Material:	kovina

Passepartout 3000 K

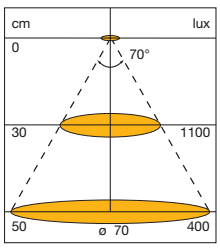

Diagram porazdelitve svetilnosti

Št. artikla	Svetlobni tok (lumen)	Moč W	Površina	EM	Cena v EUR brez DDV	na
103 373 663	360	3	antično bronasta	kos	34,56	1 kos
103 373 664	360	3	antično cinkana	kos	34,56	1 kos
103 373 665	360	3	rjava	kos	34,56	1 kos
103 377 278	360	3	kromirana	kos	29,81	1 kos
103 377 279	360	3	medenina sijaj	kos	29,81	1 kos

Skupina artiklov 300 360

Pribor

Št. artikla	Opis	EM	Cena v EUR brez DDV	na
103 372 701	LED-pretvornik NG37, 12 V/DC, 2 priklopa + 6-delni razdelilnik, moč 15 W	kos	16,88	1 kos
103 372 703	LED-pretvornik NG39, 12 V/DC, 10-delni razdelilnik, moč 30 W	kos	28,47	1 kos
103 374 806	Podaljšek VLL04 12V/DC, LED-vtič, LED-spojka, dolžine 2000 mm	kos	2,09	1 kos

DOMUS Line®

Montažna rozeta Metris, poševna

S podnožjem je mogoče vgradno svetilko Metris uporabiti kot nadelementno svetilko.

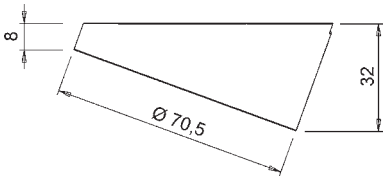

ø:	70,5 mm
Višina:	32 mm
Material:	umetna masa
Površina:	aluminij

Št. artikla		EM	Cena v EUR brez DDV	na
103 338 990		kos	4,18	1 kos

Skupina artiklov 300 360

DOMUS Line®

A | A+ | A++ | NUJEN PRIBOR REGULATORJA | 2m | LED | 12 VDC

Vgradna svetilka Leaf DR 12 V/DC

LED-svetilko za osvetlitev omar upravlja senzor. Funkcije stikala: odprta vrata = prižgana svetilka, zaprta vrata = ugasnjena svetilka. LEAF DR pritrdimo s pomočjo obešal in skritih vijakov direktno na korpus pohištva. Svetilke lahko s pomočjo obešal namestimo na korpuse s stranicami debelin 16, 18 in 19 mm.

Opomba: primerno za vse LED-pretvornike z enako oznako (glejte sliko).

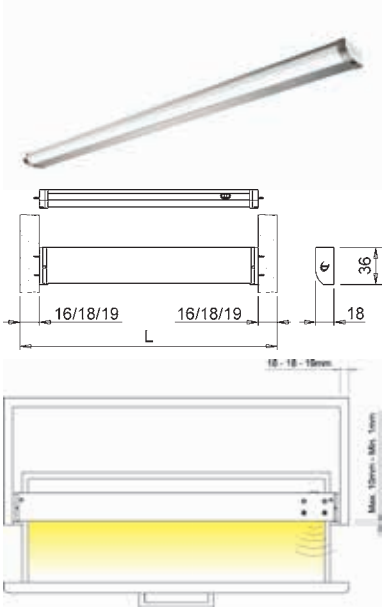

Oprema:	kabel z IR vratnim stikalom
Širina:	36 mm
Višina:	18 mm
Dolžina priključnega kabla:	2000 mm
Način montaže:	pritrditev z vijaki
Vrsta svetlobe:	LED-dioda
Barva svetlobe:	3000 K, toplo bela
Napetost:	12 V/DC
Razred energetske učinkovitosti:	A, A+, A++
Material:	aluminij
Površina:	eloksiran

Št. artikla	Dolžina mm	Moč W	Material	EM	Cena v EUR brez DDV	na
103 338 995	600	1,68	aluminij	kos	73,31	1 kos
103 338 996	900	1,68	aluminij	kos	88,35	1 kos

Skupina artiklov 300 361

Pribor				
Št. artikla	Opis	EM	Cena v EUR brez DDV	na
103 372 701	LED-pretvornik NG37, 12 V/DC, 2 priklopa + 6-delni razdelilnik, moč 15 W	kos	16,88	1 kos
103 372 703	LED-pretvornik NG39, 12 V/DC, 10-delni razdelilnik, moč 30 W	kos	28,47	1 kos
103 374 806	Podaljšek VLL04 12V/DC, LED-vtič, LED-spojka, dolžine 2000 mm	kos	2,09	1 kos

furnika

A | NUJEN PRIBOR REGULATORJA | 2m | LED | 12 VDC

Svetilka Space 12 V/DC

Zaradi svoje okrogle oblike, nadgradna svetilka oblikovno polepša prostor ter zagotavlja dobro osvetilitev.

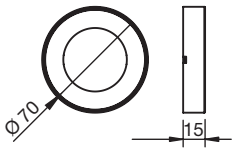

ø:	70 mm
Višina:	15 mm
Barva svetlobe:	toplo bela
Material:	umetna masa
Površina:	barva aluminija

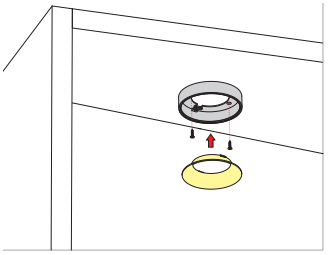

Št. artikla	Izvedba	Svetlobni tok (lumen)	Moč W	EM	Cena v EUR brez DDV	na
103 375 148	posamična svetilka	110	2,4	kos	4,96	1 kos
103 375 149	3-delni set, s pretvornikom 15 W	3 x 110	3 x 2,4	gt	31,76	1 gt

Skupina artiklov 300 367

Pribor

Št. artikla	Opis	EM	Cena v EUR brez DDV	na
103 372 701	LED-pretvornik NG37, 12 V/DC, 2 priklopa + 6-delni razdelilnik, moč 15 W	kos	16,88	1 kos
103 372 703	LED-pretvornik NG39, 12 V/DC, 10-delni razdelilnik, moč 30 W	kos	28,47	1 kos

furnika

A++ | NUJEN PRIBOR REGULATORJA | 2m | LED | 12 VDC

Svetilka Squere 2 12 V/DC

Ploska nadgradna svetilka z ravnimi linijami.
- Oddaja svetlobo spredaj in s strani.
- Odlično kot osvetlitev vitrin in polic.

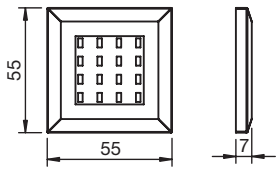

Dolžina:	55 mm
Širina:	55 mm
Višina:	7 mm
Material:	umetna masa
Površina:	barva aluminija

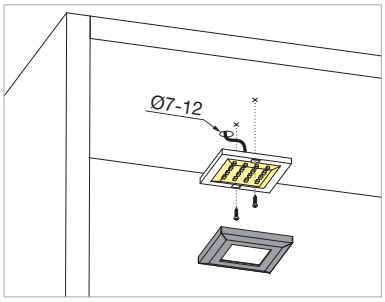

Št. artikla	Izvedba	Barva svetlobe	Svetlobni tok (lumen)	Moč W	EM	Cena v EUR brez DDV	na
103 375 288	posamična svetilka	toplo bela	90	1,2	kos	5,61	1 kos
103 375 289	posamična svetilka	hladno bela	92	1,2	kos	5,61	1 kos
103 375 297	3-delni set, s pretvornikom 6 W	toplo bela	3 x 90	3 x 1,2	gt	33,72	1 gt
103 375 298	3-delni set, s pretvornikom 6 W	hladno bela	3 x 92	3 x 1,2	gt	33,72	1 gt

Skupina artiklov 300 367

Pribor				
Št. artikla	**Opis**	**EM**	**Cena v EUR brez DDV**	**na**
103 372 701	LED-pretvornik NG37, 12 V/DC, 2 priklopa + 6-delni razdelilnik, moč 15 W	kos	16,88	1 kos
103 372 703	LED-pretvornik NG39, 12 V/DC, 10-delni razdelilnik, moč 30 W	kos	28,47	1 kos

DOMUS Line®

A A+ A++ CE ON/OFF LED 230 V

Nadometna svetilka Wolf 230 V

Ozka močna podvgradna svetilka z vgrajenim pretvornikom.

Zahvaljujoč vgrajenemu priključku lahko svetilko Wolf neprekinjeno zaporedno priključite na največ 200 W.
Priključni kabel (ni v obsegu dobave) se lahko spelje iz svetilke spredaj, zadaj ali zgoraj, kar poenostavi skrivanje kabla.

- Površinska svetloba brez značilnih LED-pik.
- Preprosta montaža z vijaki.
- S stikalom.

V setu: brez priključnega kabla.

Možnost sprednjega priključka.

Možnost priključka z zadnje strani.

Oprema:	stikalo, vgrajen serijski priključek
Širina:	40 mm
Višina:	14 mm
Barva svetlobe:	3900 K, nevtralno bela
Material:	aluminij

Št. artikla	Dolžina mm	Svetlobni tok (lumen)	Moč W	Površina	EM	Cena v EUR brez DDV	na
103 377 860	450	600	8	eloksirana	kos	69,37	1 kos
103 377 861	600	750	10	eloksirana	kos	76,50	1 kos
103 377 862	900	1125	15	eloksirana	kos	93,36	1 kos
103 377 863	1200	1350	18	eloksirana	kos	109,72	1 kos
103 379 401	450	600	8	črna	kos	74,91	1 kos
103 379 402	600	750	10	črna	kos	82,55	1 kos
103 379 403	900	1125	15	črna	kos	100,75	1 kos
103 379 404	1200	1350	18	črna	kos	118,42	1 kos

Skupina artiklov 300 361

WOLF

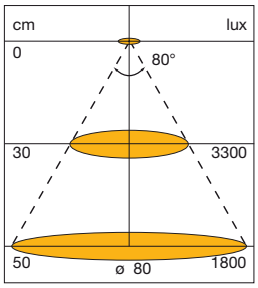

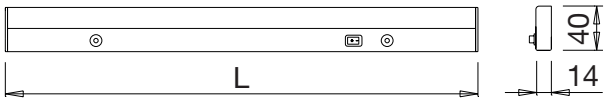

Pribor				
Št. artikla	**Opis**	**EM**	**Cena v EUR brez DDV**	**na**
103 377 864	Priklopni priključek z Euro ploščatim vtikačem, za podvgradno svetilko Wolf, dolžine 2000 mm, bel	kos	6,86	1 kos
103 377 865	Vezni priključek, 150 mm za podvgradno svetilko Wolf, bel	kos	5,01	1 kos
103 377 866	Vezni priključek, 500 mm za podvgradno svetilko Wolf, bel	kos	5,53	1 kos
103 377 867	Vezni priključek, 1000 mm za podvgradno svetilko Wolf, bel	kos	6,06	1 kos
103 379 405	Črn priklopni priključek z Euro ploščatim vtikačem, za podvgradno svetilko Wolf, dolžine 2000 mm	kos	6,60	1 kos
103 379 406	Vezni priključek, črn, 150 mm za podvgradno svetilko Wolf	kos	5,01	1 kos
103 379 408	Vezni priključek, črn, 1000 mm za podvgradno svetilko Wolf	kos	6,06	1 kos

DOMUS Line®

A++ | CE | REGULATOR NA DOTIK | 2m | LED | 24 VDC

Podelementna svetilka Blade TD 24 V/DC

Svetilka BLADE TD je visoka samo 10 mm, z asimetrično razporeditvijo svetlobe. Zaradi globje porazdelitve LED-diod, je svetloba zastrta in preprečuje zaslepitev.

Funkcija stikala: vklop/izklop, nastavitev svetilnosti

Nasvet: primerno za vse LED svetilke in pretvornike z enako oznako (glej piktogram).

Oprema:	priključni kabel z vtičem, regulacijsko stikalo na dotik, desno
Širina:	21 mm
Višina:	10 mm
Način montaže:	nevidne pritrdilne sponke
Barva svetlobe:	4000 K, nevtralno bela
Material:	aluminij

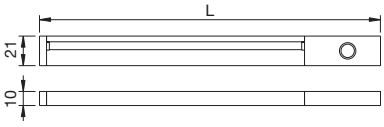

Št. artikla	Dolžina mm	Svetlobni tok (lumen)	Moč W	Površina	EM	Cena v EUR brez DDV	na
103 332 560	450	311	3,8	barva aluminija	kos	46,14	1 kos
103 332 561	600	434	5,3	barva aluminija	kos	48,78	1 kos
103 332 562	800	598	7,3	barva aluminija	kos	54,86	1 kos
103 332 563	900	680	8,3	barva aluminija	kos	59,09	1 kos
103 379 487	1000	762	9,3	barva aluminija	kos	61,47	1 kos
103 379 488	1200	926	11,3	barva aluminija	kos	68,04	1 kos
103 379 489	450	311	3,8	črna mat	kos	46,14	1 kos
103 379 490	600	434	5,3	črna mat	kos	48,78	1 kos
103 379 459	800	598	7,3	črna mat	kos	54,86	1 kos
103 379 491	900	680	8,3	črna mat	kos	59,09	1 kos
103 379 492	1000	762	9,3	črna mat	kos	61,47	1 kos
103 379 493	1200	926	11,3	črna mat	kos	68,04	1 kos

Skupina artiklov 300 361

Blade TD

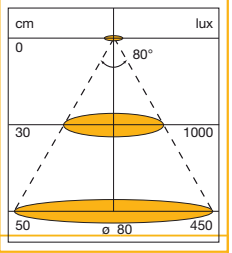

Pribor

Št. artikla	Opis	EM	Cena v EUR brez DDV	na
103 333 435	Ploski LED-pretvornik 15/24D 24 V/DC, največja moč 15 W, 6-delni razdelilnik	kos	18,71	1 kos
103 377 493	LED-pretvornik ST30/24D 24 V/DC, največja moč 30 W, 10-delni razdelilnik	kos	26,10	1 kos

Cene so bruto, brez DDV-ja

A ON/OFF 1,5m LED 230 V

Nadometna svetilka Erla LED 230 V

Večstransko uporabna svetilka.
- Svetilka z dolgo življenjsko dobo in varčno LED-tehniko.
- Odlična za osvetlitev delovnega mesta.
- Vgrajena žična napeljava prehoda za združitev v svetlobne trakove.
- Vrtljiva približno za 100°.

Nasvet:
lahko se združijo v trakove do največ 100 W.
Svetila imajo vgrajena vklop/izklop stikala s katerimi lahko posamezno svetilko prižgete in ugasnite, kljub temu, da so svetilke zaporedno vgrajene.

Obseg dobave: priklopna napeljava in vrstni povezovalnik.

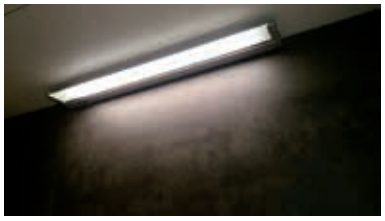

Širina:	90 mm
Višina:	30 mm
Način montaže:	pritrditev z vijaki
Barva svetlobe:	3000 K, toplo bela
Material:	kovina
Površina:	barva aluminija

Št. artikla	Dolžina mm	Svetlobni tok (lumen)	Moč W	EM	Cena v EUR brez DDV	na
103 375 154	350	600	5,6	kos	33,38	1 kos
103 375 164	580	1200	11,2	kos	44,32	1 kos
103 375 174	912	1800	16,7	kos	61,83	1 kos
103 375 194	1212	2230	22,3	kos	78,07	1 kos

Skupina artiklov 300 361

Pribor

Št. artikla	Opis	EM	Cena v EUR brez DDV	na
103 373 296	Priključni kabel 2000, D 2000 mm, z euro vtikačem in kotnim priključnim vtikačem	kos	4,62	1 kos
103 375 144	Priključni kabel za nadometno svetilko Erla 500 mm, bel	kos	2,53	1 kos

A ON/OFF 1,5m T5 230 V

Svetilka Erla T5 230 V

Večstransko uporabna svetilka
- Odlična za osvetlitev delovnega mesta.
- Možnost zaporedne vezave večih svetilk.
- Vrtljiva približno za 100°.

Nasvet:
lahko se združijo v trakove do največ 100 W.
Svetila imajo vgrajena vklop/izklop stikala s katerimi lahko posamezno svetilko prižgete in ugasnite, kljub temu, da so svetilke zaporedno vgrajene.

Obseg dobave: priklopna napeljava in vrstni povezovalnik.

Širina:	90 mm
Višina:	30 mm
Način montaže:	pritrditev z vijaki
Barva svetlobe:	4000 K, hladno bela
Material:	kovina
Površina:	barva aluminija

Št. artikla	Dolžina mm	Svetlobni tok (lumen)	Moč W	EM	Cena v EUR brez DDV	na
103 375 160	350	510	8	kos	20,28	1 kos
103 375 161	580	960	13	kos	24,09	1 kos
103 375 162	912	1660	21	kos	29,94	1 kos
103 375 163	1212	2350	28	kos	35,60	1 kos

Skupina artiklov 300 361

Pribor

Št. artikla	Opis	EM	Cena v EUR brez DDV	na
103 373 296	Priključni kabel 2000, D 2000 mm, z euro vtikačem in kotnim priključnim vtikačem	kos	4,62	1 kos
103 375 144	Priključni kabel za nadometno svetilko Erla 500 mm, bel	kos	2,53	1 kos

Cene so bruto, brez DDV-ja

DOMUS Line®

A+ | CE | REGULATOR NA DOTIK | 2m | LED | 24 VDC

Podvgradna svetilka X-Sign 24 V/DC

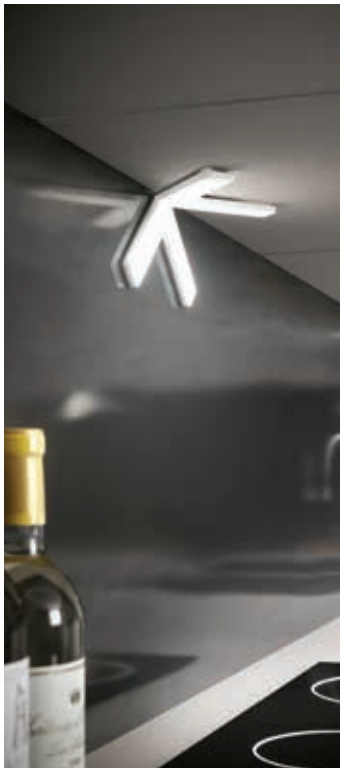

Svetilka X-SIGN združuje izjemno obliko z inovativno tehniko in poskrbi za perfektno dekorativno osvetlitev pohištva.
Zaradi hitre in preproste montaže je **svetilka X-SIGN** idealna za vgradnjo pod kuhinjskimi visečimi omarami in predali.

Svetilka X-SIGN je opremljena s posebnim EDGE-LED diodami, ki zagotavljajo širšo projekcijo in omogočajo homogeno osvetlitev brez točkovnih pik.

Preklopne funkcije (le za svetilke s senzorjem):
Krajši dotik = vklop, izklop.
Daljši dotik = spreminjanje jakosti osvetlitve.

Vse priključne svetilke brez senzorja (največ 6 svetilk) so priključene na svetilko s senzorjem.

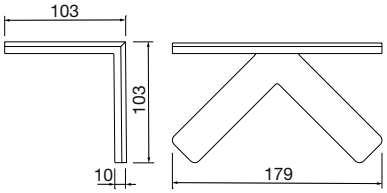

Dolžina:	103 mm
Širina:	179 mm
Višina:	10 mm
Globina:	103 mm
Barva svetlobe:	3900 K, nevtralno bela
Svetlobni tok (lumen):	480
Material:	umetna masa

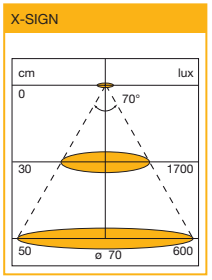

Št. artikla	Izvedba	Moč W	Površina	EM	Cena v EUR brez DDV	na
103 377 440	posamezna svetilka brez senzorja na dotik	10	bela	kos	51,70	1 kos
103 377 441	posamezna svetilka s senzorjem na dotik in 10-delnim razdelilnikom	10	bela	kos	65,41	1 kos

Skupina artiklov 300 360

Pribor

Št. artikla	Opis	EM	Cena v EUR brez DDV	na
103 333 435	Ploski LED-pretvornik 15/24D 24 V/DC, največja moč 15 W, 6-delni razdelilnik	kos	18,71	1 kos
103 377 493	LED-pretvornik ST30/24D 24 V/DC, največja moč 30 W, 10-delni razdelilnik	kos	26,10	1 kos
103 377 494	LED-pretvornik SL60/24D 24 V/DC, največja moč 60 W, 10-delni razdelilnik	kos	68,04	1 kos

DOMUS Line

A A+ A++ REGULATOR NA DOTIK 2m LED 12 VDC

Podvgradna svetilka Skate 3.0 12V/DC

Modna svetilka Skate 3.0 povezuje čisto obliko z moderno LED-tehniko in perfektno ergonomijo.
Vgrajen LGP-LED-modul poskrbi za široko homogeno razpršitev svetlobe.

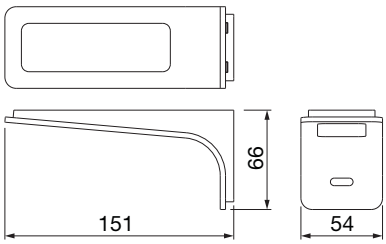

Preklopne funkcije (le za svetilke s senzorjem):
Krajši dotik = vklop, izklop.
Daljši dotik = spreminjanje jakosti osvetlitve.
Vse svetilke, ki so priključene na senzor svetilke se upravljajo skupaj.

Oprema:	priključni kabel z vtičnico
Širina:	54 mm
Višina:	66 mm
Globina:	151 mm
Način montaže:	skrita s pomočjo drsne tehnike
Barva svetlobe:	3800 K, nevtralno bela
Material:	umetna masa

SKATE 3.0

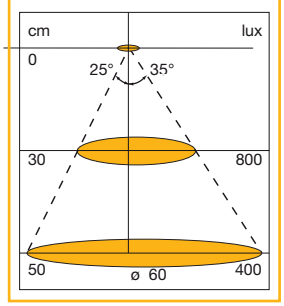

Št. artikla	Izvedba	Svetlobni tok (lumen)	Moč W	Površina	EM	Cena v EUR brez DDV	na
103 374 001	posamezna svetilka brez senzorja na dotik	155	4	videz inoxa	kos	37,98	1 kos
103 374 002	posamezna svetilka brez senzorja na dotik	155	4	črna	kos	37,98	1 kos
103 374 003	posamezna svetilka s senzorjem na dotik	155	4	videz inoxa	kos	57,24	1 kos
103 374 004	posamezna svetilka s senzorjem na dotik	155	4	črna	kos	57,24	1 kos
103 374 452	set 3-delni, s touch-svetilkami in pretv. 15W	3 x 155	3 x 4	videz inoxa	gt	126,06	1 gt
103 374 453	set 3-delni, s touch-svetilkami in pretv. 15W	3 x 155	3 x 4	črna	gt	126,06	1 gt

Skupina artiklov 300 361

Pribor

Št. artikla	Opis	EM	Cena v EUR brez DDV	na
103 372 701	LED-pretvornik NG37, 12 V/DC, 2 priklopa + 6-delni razdelilnik, moč 15 W	kos	16,88	1 kos
103 372 703	LED-pretvornik NG39, 12 V/DC, 10-delni razdelilnik, moč 30 W	kos	28,47	1 kos
103 372 719	LED-pretvornik NG40, 12 V/DC, 10-delni razdelilnik, moč 60 W	kos	46,42	1 kos

furnika

A ON/OFF 2m LED 12 VDC

Podpultna svetilka Lena 12 V/DC

Moderna podpultna svetilka z večjim kotom svetilnosti, brez vidnih LED-točk.

Nasvet: set se ne more dopolnjevati.

Obseg dobave: s pretvornikom.

Dolžina:	160 mm
Širina:	60 mm
Višina:	60 mm
Barva svetlobe:	4000 K, nevtralno bela
Svetlobni tok (lumen):	145
Material:	umetna masa
Površina:	barva aluminija

Št. artikla	Izvedba	Moč W	EM	Cena v EUR brez DDV	na
103 373 537	3-delni set, glavna svetilka s stikalom in pretvornikom	3 x 4,3	gt	62,93	1 gt

Skupina artiklov 300 361

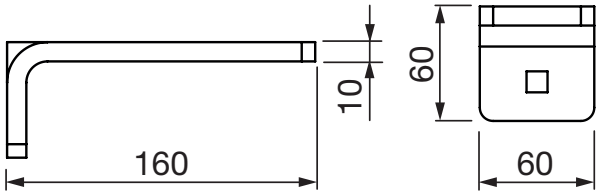

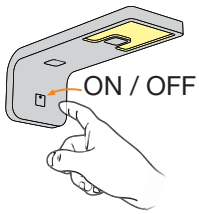

furnika

A++ ON/OFF 2m LED 12 VDC

Podpultna svetilka Nikka 12 V/DC

Moderna podpultna svetilka z večjim kotom svetilnosti, brez vidnih LED-točk.

Nasvet: set se ne more dopolnjevati.

Obseg dobave: s pretvornikom.

Dolžina:	160 mm
Širina:	48 mm
Višina:	15 mm
Barva svetlobe:	4000 K, nevtralno bela
Svetlobni tok (lumen):	120
Material:	umetna masa
Površina:	barva aluminija

Št. artikla	Izvedba	Moč W	EM	Cena v EUR brez DDV	na
103 373 536	3-delni set, glavna svetilka s stikalom in pretvornikom	3 x 1,5	gt	48,42	1 gt

Skupina artiklov 300 361

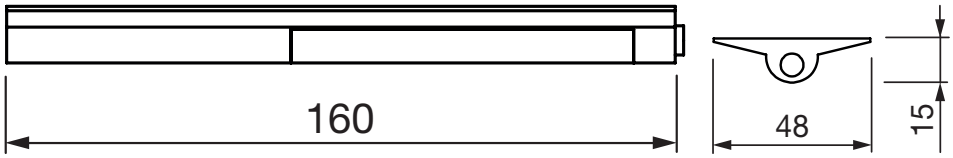

Cene so bruto, brez DDV-ja

DOMUS Line®

A+ CE 2m LED 24 VDC

Nadometna svetilka Polar 24 V/DC

Zelo ploska nadometna svetilka z močno svetilnostjo.

Nasvet: primerno za vse LED-svetilke in pretvornike z enako oznako (glej piktogram).

Dolžina:	190 mm
Širina:	70 mm
Višina:	4 mm
Način montaže:	pritrditev z vijaki
Svetlobni tok (lumen):	375
Material:	aluminij
Površina:	eloksirana

Polar

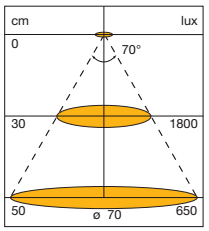

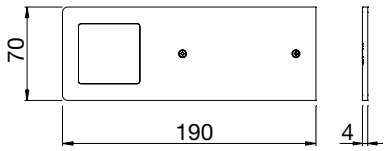

Št. artikla	Barva svetlobe	Moč W	EM	Cena v EUR brez DDV	na
103 333 433	3000 K, toplo bela	5	kos	22,68	1 kos
103 333 434	4000 K, nevtralno bela	5	kos	22,68	1 kos

Skupina artiklov 300 361

Pribor

Št. artikla	Opis	EM	Cena v EUR brez DDV	na
103 333 435	Ploski LED-pretvornik 15/24D 24 V/DC, največja moč 15 W, 6-delni razdelilnik	kos	18,71	1 kos
103 377 493	LED-pretvornik ST30/24D 24 V/DC, največja moč 30 W, 10-delni razdelilnik	kos	26,10	1 kos
103 377 494	LED-pretvornik SL60/24D 24 V/DC, največja moč 60 W, 10-delni razdelilnik	kos	68,04	1 kos

furnika

A++ | NUJEN PRIBOR REGULATORJA | 2m | LED | 12 VDC

Podpultna svetilka Neo 2 12 V/DC

Izvedba:	posamična svetilka
Dolžina:	200 mm
Širina:	56 mm
Višina:	8 mm
Material:	umetna masa
Površina:	barva aluminija

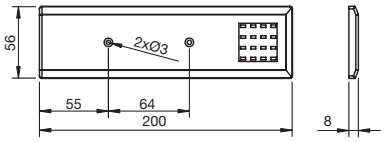

Št. artikla	Barva svetlobe	Svetlobni tok (lumen)	Moč W	EM	Cena v EUR brez DDV	na
103 375 155	toplo bela	90	1,2	kos	7,13	1 kos
103 375 156	hladno bela	92	1,2	kos	7,13	1 kos

Skupina artiklov 300 367

Pribor				
Št. artikla	**Opis**	**EM**	**Cena v EUR brez DDV**	**na**
103 372 701	LED-pretvornik NG37, 12 V/DC, 2 priklopa + 6-delni razdelilnik, moč 15 W	kos	16,88	1 kos
103 372 703	LED-pretvornik NG39, 12 V/DC, 10-delni razdelilnik, moč 30 W	kos	28,47	1 kos

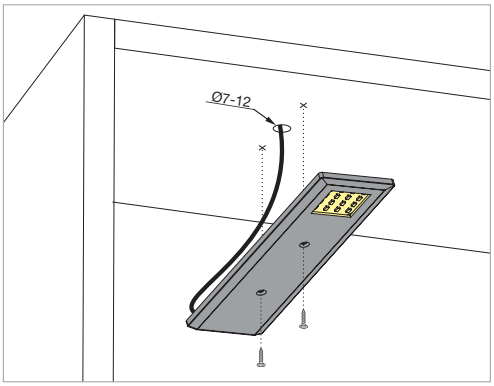

Cene so bruto, brez DDV-ja

wipo

A++ ON/OFF 2m 1,8m LED 12 VDC

Trikotna svetilka CF COLOR Switch 12 V/DC

Trikotna svetilka CF COLOR Switch združuje dve svetlobni barvi v eno.
Toplo belo ambientno ali nevtralno belo delovno svetlobo lahko nastavite s stikalom na glavni luči.

Funkcije stikala:
Stikalo na oznaki 0 = izklopljeno.
Stikalo na oznaki I = nevtralno bela delovna svetloba.
Stikalo na oznaki II = zatemnjena toplo bela ambientna svetloba.

Tip:	CF ColorSwitch
Oprema:	s stikalom ColorSwitch, priključni kabel z vtikačem
Širina:	128 mm
Višina:	48 mm
Globina:	140 mm
Dolžina priključnega kabla:	2000 mm
Barva svetlobe:	3000 K toplo bela / 4000 K nevtralno bela
Svetlobni tok (lumen):	120 lm (3000 K) 250 lm (4000 K)

Št. artikla	Izvedba	Moč W	Material	Površina	EM	Cena v EUR brez DDV	na
103 373 484	3-delni set, s pretvornikom 30 W	3 x 4	inox	krtačena	gt	66,89	1 gt
103 373 485	4-delni set, s pretvornikom 30 W	4 x 4	inox	krtačena	gt	80,81	1 gt

Skupina artiklov 300 361

Svetilka s stikalom

Svetilka brez stikala

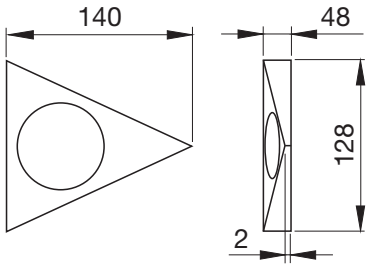

wipo

A++ ON/OFF 2m 1,8m LED 12 VDC

Svetilka CF COLOR Switch 12 V/DC

Svetilka CF COLOR Switch združuje dve svetlobni barvi v eno.
Toplo belo ambientno ali nevtralno belo delovno svetlobo lahko nastavite s stikalom na glavni luči.

Funkcije stikala:
Stikalo na oznaki 0 = izklopljeno.
Stikalo na oznaki I = nevtralno bela delovna svetloba.
Stikalo na oznaki II = zatemnjena toplo bela ambientna svetloba.

Nasvet:
3-delni set se lahko iz ene svetilke razširi v največ 7 dodatnih svetilk.
Če se posamezna svetilka upravlja brez seta, funkcija Switch COLOR ni na voljo in sveti svetilka z nevtralno belo barvo 4000 K, lahko pa s pomočjo dodatnega kabla DualColor pretvori v 3000 K toplo belo.

Širina:	85 mm
Višina:	49,5 mm
Globina:	140 mm
Dolžina priključnega kabla:	2000 mm
Barva svetlobe:	3000 K toplo bela / 4000 K nevtralno bela
Svetlobni tok (lumen):	120 lm (3000 K) 250 lm (4000 K)
Material:	inox
Površina:	krtačena

Št. artikla	Izvedba	Oprema	Moč W	EM	Cena v EUR brez DDV	na
103 373 478	posamična svetilka	priključni kabel z vtičem	4	kos	16,73	1 kos
103 373 479	3-delni set, s pretvornikom 30 W	s stikalom ColorSwitch, priključni kabel z vtikačem	3 x 4	gt	66,89	1 gt

Skupina artiklov 300 361

Svetilka s stikalom

Svetilka brez stikala

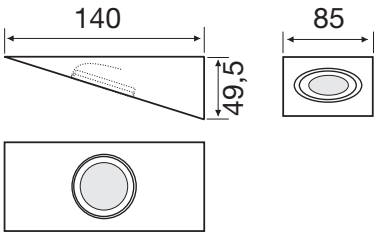

Cene so bruto, brez DDV-ja

A A+ A++ VRATNI SENZOR 2m LED 12 VDC

Svetilka York IR senzor 12 V/DC

LED-svetilko za osvetlitev omar upravlja senzor.
Funkcije stikala: odprta vrata = prižgana svetilka, zaprta vrata = ugasnjena svetilka.

- Oddajanje svetlobe poševno nazaj.
- Območje delovanja: najmanj 1 mm do največ 100 mm.
- Montaža s pomočjo osnovne plošče.

Opomba: primerno za vse LED-pretvornike z enako oznako (glejte sliko).

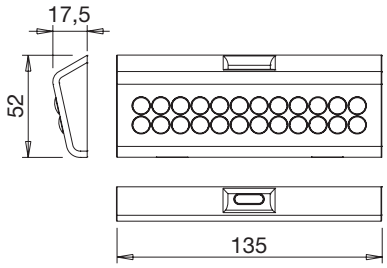

Oprema:	kabel s stikalom, IR vratno stikalo
Dolžina:	135 mm
Širina:	52 mm
Višina:	17,5 mm
Način montaže:	pritrditev s sponami
Barva svetlobe:	4000 K, nevtralno bela
Svetlobni tok (lumen):	150
Material:	umetna masa
Površina:	videz inoxa

York 4000 K

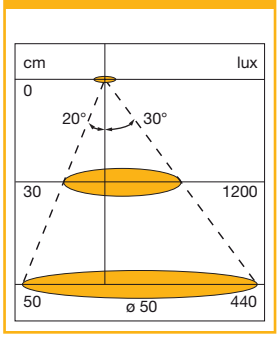

Št. artikla	Moč W	EM	Cena v EUR brez DDV	na
103 375 071	1,6	kos	50,90	1 kos

Skupina artiklov 300 360

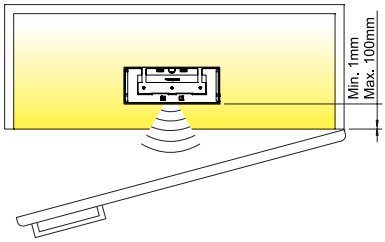

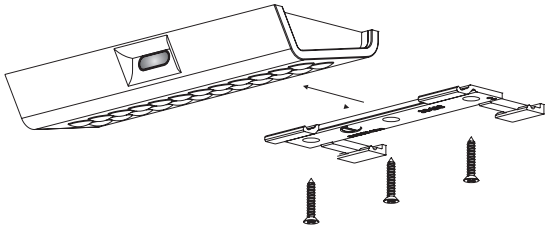

Pribor

Št. artikla	Opis	EM	Cena v EUR brez DDV	na
103 372 701	LED-pretvornik NG37, 12 V/DC, 2 priklopa + 6-delni razdelilnik, moč 15 W	kos	16,88	1 kos
103 372 703	LED-pretvornik NG39, 12 V/DC, 10-delni razdelilnik, moč 30 W	kos	28,47	1 kos
103 374 806	Podaljšek VLL04 12V/DC, LED-vtič, LED-spojka, dolžine 2000 mm	kos	2,09	1 kos

DOMUS Line

A+ | CE | IP 44 | 0,8m | 230 V | LED

Kopalniška vgradna svetilka Aalto 230 V

Moderna kopalniška svetilka ravnih linij z vgrajenim pretvornikom/priključkom, za delovanje direktno na 230 V.

Oprema:	vgrajen pretvornik
Višina:	39 mm
Globina:	105 mm
Material:	kovina

Št. artikla	Širina mm	Barva svetlobe	Svetlobni tok (lumen)	Moč W	Površina	EM	Cena v EUR brez DDV	na
103 377 855	300	3000 K, toplo bela	400	5	črna mat	kos	50,90	1 kos
103 377 856	500	3000 K, toplo bela	640	8	črna mat	kos	76,50	1 kos
103 373 964	300	4000 K, nevtralno bela	400	5	črna mat	kos	43,77	1 kos
103 373 965	500	4000 K, nevtralno bela	640	8	črna mat	kos	62,77	1 kos
103 377 852	800	3000 K, toplo bela	1040	13	kromirana	kos	96,00	1 kos
103 377 851	500	3000 K, toplo bela	640	8	kromirana	kos	59,87	1 kos
103 377 854	800	4000 K, nevtralno bela	1040	13	kromirana	kos	96,00	1 kos
103 377 853	500	4000 K, nevtralno bela	640	8	kromirana	kos	59,87	1 kos
103 333 431	300	3000 K, toplo bela	400	5	kromirana	kos	48,26	1 kos
103 333 432	300	4000 K, nevtralno bela	400	5	kromirana	kos	48,26	1 kos

Skupina artiklov 300 360

AALTO

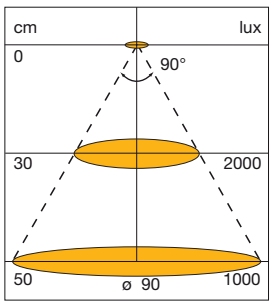

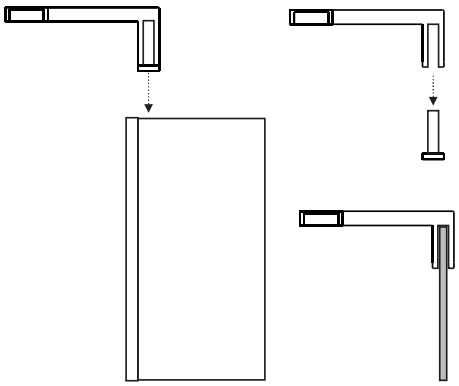

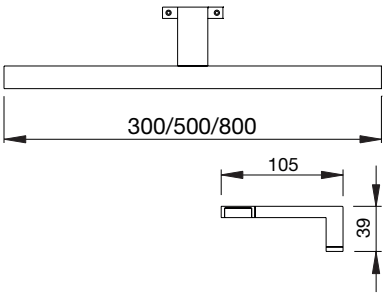

Cene so bruto, brez DDV-ja

DOMUS Line®

A A+ A++ IP 20 ON/OFF 2m LED 230 V

Svetilna polica Sushi 230 V

- Kakovostna, moderna oblika.
- Oddajanje svetlobe navzgor in navzdol.
- Vgrajeno stikalo.
- Vgrajen pretvornik.
- Skrita pritrditev.

Namig: največja obremenitev je 10 kg, porazdeljena na celotno dolžino svetilke.

Višina:	33,5 mm
Globina:	200 mm
Barva svetlobe:	4300 K, nevtralno bela

Št. artikla	Dolžina mm	Svetlobni tok (lumen) lm	Moč W	EM	Cena v EUR brez DDV	na
103 373 856	450	323	3,8	kos	150,34	1 kos
103 373 857	600	450	5,3	kos	177,77	1 kos
103 373 858	900	697	8,2	kos	218,90	1 kos
103 373 859	1200	935	11	kos	235,79	1 kos

Skupina artiklov 300 360

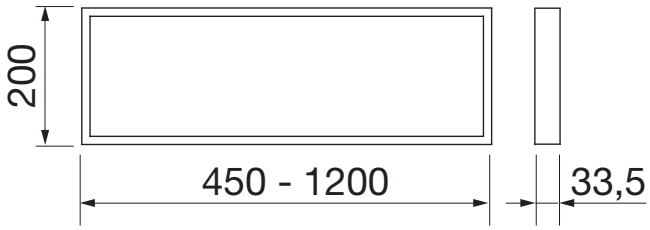

DOMUS Line®

A+ | IP 44 | WEB | NUJEN PRIBOR REGULATORJA | 2m | LED | 12 VDC

LED-trak FLEXYLED SE H4 12 W/m, 12 V/DC

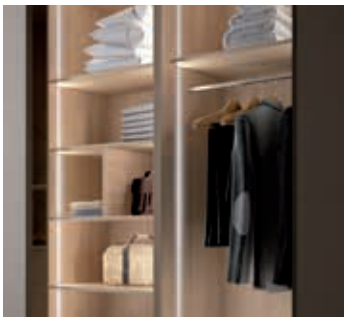

FLEXYLED SE H4 je enosmeren, prilagodljiv LED-trak s stransko projekcijo (stranske diode). Trak **FLEXYLED SE H4** je bil razvit s tehniko iztiskanja sevalnih silikonskih materialov in bil zasnovan posebej za vgradnjo v reže široke le 4 mm in 10 mm globoke, vdelane skupaj v plošče.

Za namestitev kolekcije SE ni potrebno lepilo ali lepilni trak.
Mehak silikonski profil lahko preprosto vstavite s pritiskom v režo.
Idealen za namestitev na strani omar.

- Stranska izstopna svetloba preko ozke strani traku.
- Enosmerni LED-svetlobni trak v prilagodljivem silikonskem profilu.
- 120 LED/m.
- Mesto ločevanja vsakih 25 mm.

Nasvet: trak Flexyled SE H4 ima na obeh koncih priključni kabel.
Priključni kabel se sme uprabiti le na eni strani.

Oprema:	2 priklopa z vtikačem
Širina:	4 mm
Višina:	10 mm
Način montaže:	vgradna
Poraba energije:	12/m kWh/1000h
Material:	silikon
Površina:	bela

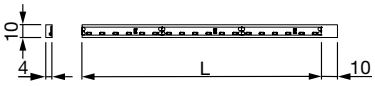

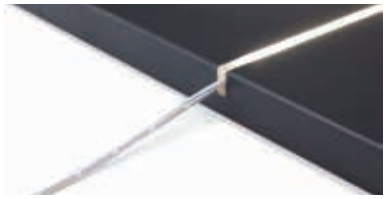

Št. artikla	Dolžina mm	Barva svetlobe	Svetlobni tok (lumen)	Moč W	EM	Cena v EUR brez DDV	na
103 377 434	1000	3000 K, toplo bela	840/m	12/m	kos	41,94	1 kos
103 377 435	2000	3000 K, toplo bela	840/m	12/m	kos	72,79	1 kos
103 377 436	3000	3000 K, toplo bela	840/m	12/m	kos	103,38	1 kos
103 377 437	1000	4000 K, nevtralno bela	840/m	12/m	kos	41,94	1 kos
103 377 438	2000	4000 K, nevtralno bela	840/m	12/m	kos	72,79	1 kos
103 377 439	3000	4000 K, nevtralno bela	840/m	12/m	kos	103,38	1 kos

Skupina artiklov 300 363

Pribor				
Št. artikla	**Opis**	**EM**	**Cena v EUR brez DDV**	**na**
103 372 701	LED-pretvornik NG37, 12 V/DC, 2 priklopa + 6-delni razdelilnik, moč 15 W	kos	16,88	1 kos
103 372 703	LED-pretvornik NG39, 12 V/DC, 10-delni razdelilnik, moč 30 W	kos	28,47	1 kos
103 372 719	LED-pretvornik NG40, 12 V/DC, 10-delni razdelilnik, moč 60 W	kos	46,42	1 kos
103 374 806	Podaljšek VLL04 12V/DC, LED-vtič, LED-spojka, dolžine 2000 mm	kos	2,09	1 kos

Cene so bruto, brez DDV-ja

FURNIKA

A | IP 20 | NUJEN PRIBOR REGULATORJA | 1m | LED | 12 VDC

LED-trak 2835 12 V/DC

Gibljiva LED-platina s 60 LED/m.
Svetilni kot: 120°.
Življenjska doba: 30.000 ur.
CRI: >80.

Prednosti izdelka:
LED-svetilni trak ima na obeh straneh priklop, zato sta po rezu uporabna oba dela.

Nasvet: primerno za vse LED-svetilke in pretvornike z enako oznako (glej piktogram).
LED-svetilni trak lahko režete na vsakih 50 mm.
LED-trakovi so lahko dolgi največ 5 m.

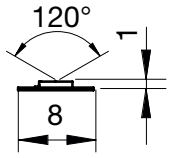

Oprema:	2 priklopa z vtikačem
Dolžina priključnega kabla:	2 x 1000 mm
Način montaže:	za lepljenje
Varnostna varianta:	IP20
Poraba energije:	5/m kWh/1000h
Material:	bakrova platina
Površina:	bela

Št. artikla	Dolžina mm	Barva svetlobe	Svetlobni tok (lumen)	Moč W	EM	Cena v EUR brez DDV	na
103 376 579	1000	3500 K, toplo bela	420 lm/m	4,8/m	kos	4,65	1 kos
103 376 580	2000	3500 K, toplo bela	420 lm/m	4,8/m	kos	9,27	1 kos
103 376 581	3000	3500 K, toplo bela	420 lm/m	4,8/m	kos	12,19	1 kos
103 376 582	4000	3500 K, toplo bela	420 lm/m	4,8/m	kos	15,09	1 kos
103 376 584	5000	3500 K, toplo bela	420 lm/m	4,8/m	kos	18,04	1 kos
103 376 585	1000	4200 K, nevtralno bela	430 lm/m	4,8/m	kos	4,65	1 kos
103 376 586	2000	4200 K, nevtralno bela	430 lm/m	4,8/m	kos	9,27	1 kos
103 376 587	3000	4200 K, nevtralno bela	430 lm/m	4,8/m	kos	12,19	1 kos
103 376 588	4000	4200 K, nevtralno bela	430 lm/m	4,8/m	kos	15,09	1 kos
103 376 589	5000	4200 K, nevtralno bela	430 lm/m	4,8/m	kos	18,04	1 kos

Skupina artiklov 300 367

Pribor

Št. artikla	Opis	EM	Cena v EUR brez DDV	na
103 372 701	LED-pretvornik NG37, 12 V/DC, 2 priklopa + 6-delni razdelilnik, moč 15 W	kos	16,88	1 kos
103 372 703	LED-pretvornik NG39, 12 V/DC, 10-delni razdelilnik, moč 30 W	kos	28,47	1 kos
103 372 719	LED-pretvornik NG40, 12 V/DC, 10-delni razdelilnik, moč 60 W	kos	46,42	1 kos
103 374 806	Podaljšek VLL04 12V/DC, LED-vtič, LED-spojka, dolžine 2000 mm	kos	2,09	1 kos

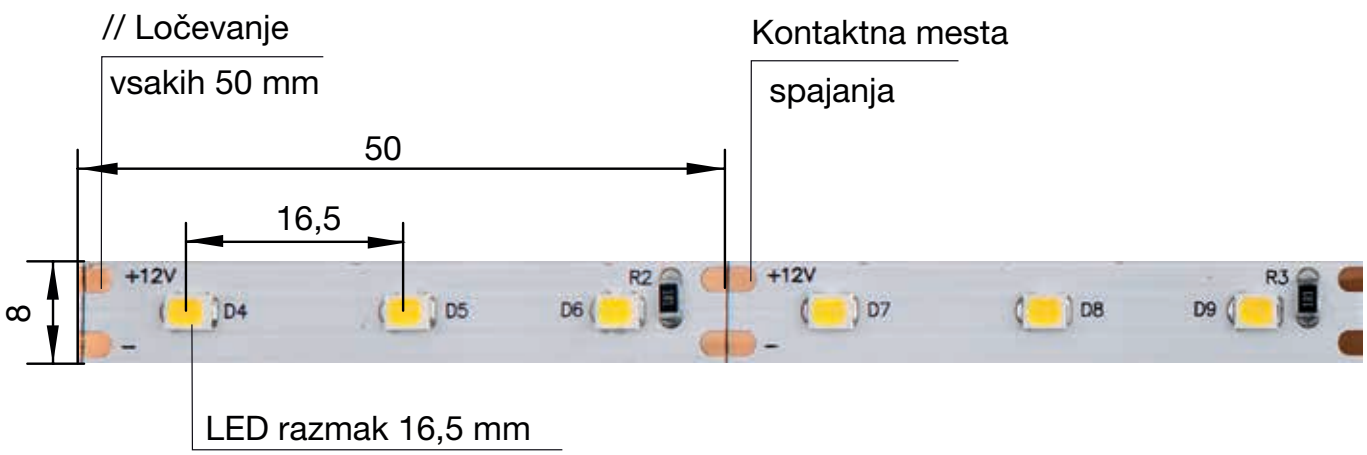

furnika

A+ | IP 20 | NUJEN PRIBOR REGULATORJA | 1m | LED | 12 VDC

LED-trak 3014 12 V/DC

Gibljiva LED-platina s 120 LED/m.
Svetilni kot: 120°.
Življenjska doba: 30.000 ur.
CRI: >80.

Prednosti izdelka:
LED-svetilni trak ima na obeh straneh priklop, zato sta po rezu uporabna oba dela.

Nasvet: primerno za vse LED-svetilke in pretvornike z enako oznako (glej sliko).
LED-svetilni trak lahko režete na vsakih 25 mm.
LED-trakovi so lahko dolgi največ 5 m.

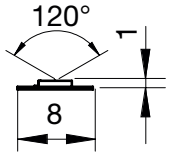

Oprema:	2 priklopa z vtikačem
Dolžina priključnega kabla:	2 x 1000 mm
Način montaže:	za lepljenje
Varnostna varianta:	IP20
Poraba energije:	12/m kWh/1000h
Material:	bakrova platina
Površina:	bela

Št. artikla	Dolžina mm	Barva svetlobe	Svetlobni tok (lumen)	Moč W	EM	Cena v EUR brez DDV	na
103 376 590	1000	3500 K, toplo bela	1040 lm/m	11,2/m	kos	8,48	1 kos
103 376 591	2000	3500 K, toplo bela	1040 lm/m	11,2/m	kos	16,97	1 kos
103 376 592	3000	3500 K, toplo bela	1040 lm/m	11,2/m	kos	23,70	1 kos
103 376 593	4000	3500 K, toplo bela	1040 lm/m	11,2/m	kos	30,48	1 kos
103 376 594	5000	3500 K, toplo bela	1040 lm/m	11,2/m	kos	37,30	1 kos
103 376 595	1000	4200 K, nevtralno bela	1240 lm/m	11,2/m	kos	8,48	1 kos
103 376 596	2000	4200 K, nevtralno bela	1240 lm/m	11,2/m	kos	16,97	1 kos
103 376 597	3000	4200 K, nevtralno bela	1240 lm/m	11,2/m	kos	23,70	1 kos
103 376 598	4000	4200 K, nevtralno bela	1240 lm/m	11,2/m	kos	30,48	1 kos
103 376 599	5000	4200 K, nevtralno bela	1240 lm/m	11,2/m	kos	37,30	1 kos

Skupina artiklov 300 367

Pribor

Št. artikla	Opis	EM	Cena v EUR brez DDV	na
103 372 701	LED-pretvornik NG37, 12 V/DC, 2 priklopa + 6-delni razdelilnik, moč 15 W	kos	16,88	1 kos
103 372 703	LED-pretvornik NG39, 12 V/DC, 10-delni razdelilnik, moč 30 W	kos	28,47	1 kos
103 372 719	LED-pretvornik NG40, 12 V/DC, 10-delni razdelilnik, moč 60 W	kos	46,42	1 kos
103 374 806	Podaljšek VLL04 12V/DC, LED-vtič, LED-spojka, dolžine 2000 mm	kos	2,09	1 kos

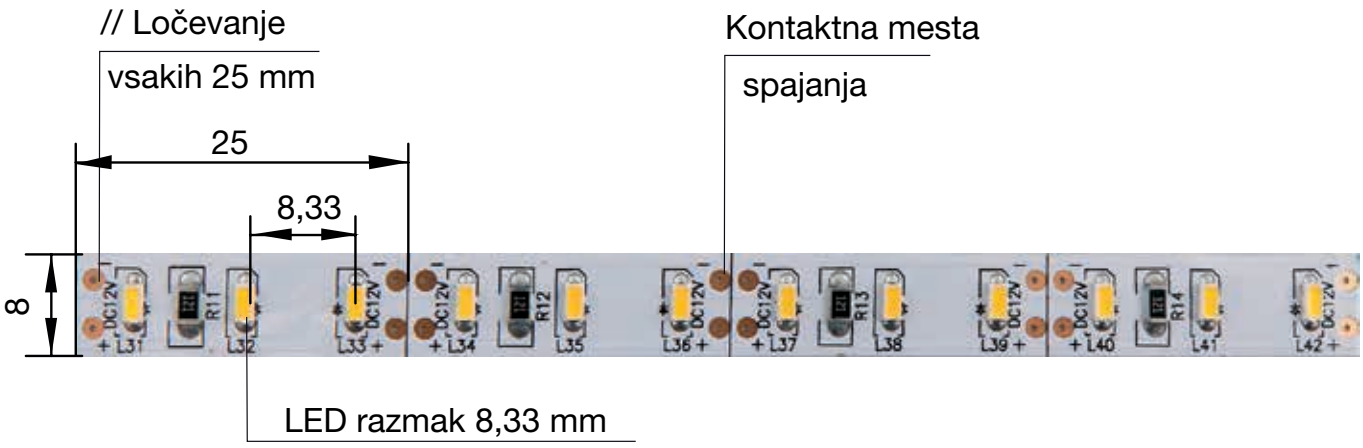

Cene so bruto, brez DDV-ja

L&S LIGHTING INTELLIGENCE

IP 20 | 2m | LED | 12 VDC

LED-pretvornik NG37 12 V/DC

Nasvet: primeren za vse LED-svetilke z enako oznako (glej sliko).

Primarni: kabel 2000 mm z Euro ploskim vtičem
Sekundarni: kabel 500 mm s 6-delnim razdelilnikom (55 x 30 x 11 mm) + 2 prosta priklopa na pretvorniku
Material: umetna masa
Površina: siva

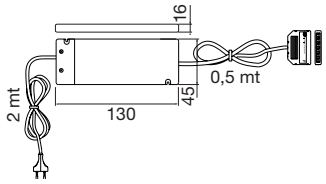

Št. artikla	Dolžina mm	Širina mm	Višina mm	Moč W	EM	Cena v EUR	na
103 372 701	130	45	16	15	kos	16,88	1 kos

Skupina artiklov 300 376

L&S LIGHTING INTELLIGENCE

IP 20 | 2m | LED | 12 VDC

LED-pretvornik NG39 12 V/DC

Nasvet: primeren za vse LED-svetilke z enako oznako (glej sliko).

Primarni: kabel 2000 mm z Euro ploskim vtičem
Sekundarni: kabel 500 mm z 10-delnim razdelilnikom (92 x 30 x 11 mm)
Material: umetna masa
Površina: siva

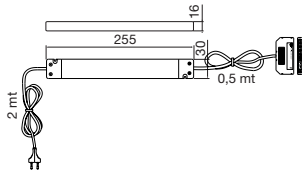

Št. artikla	Dolžina mm	Širina mm	Višina mm	Moč W	EM	Cena v EUR	na
103 372 703	255	30	16	30	kos	28,47	1 kos

Skupina artiklov 300 376

DOMUS Line®

Profil Diva, aluminij

Dolžina: 3000 mm
Širina: 19 mm
Višina: 12 mm
Vgradna širina: 14,5 mm
Vgradna globina: 12 mm
Material: aluminij
Površina: eloksirana

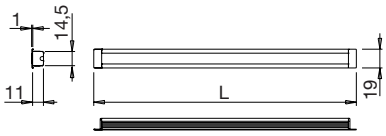

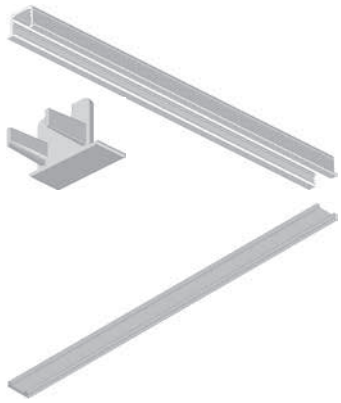

Št. artikla		EM	Cena v EUR brez DDV	na
103 338 998		kos	19,50	1 kos

Skupina artiklov 300 373

Pribor				
Št. artikla	Opis	EM	Cena v EUR brez DDV	na
103 338 968	Zaključki za aluminijasti profil Diva, umetna masa, srebrna	par	0,80	1 par
103 339 059	Pokrov za aluminijasti profil Diva in Twig, 3000 mm, umetna masa, mat	kos	7,80	1 kos

furnika

Aluminijasti profil TAU Solido

- Zelo dober odvod toplote.
- Majhne mere.
- Primeren za samolepilne LED-trakove.

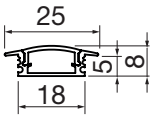

Nasvet:
primeren za LED-trake do 10 W/m.

Obseg dobave: aluminijast profil s pokrivnim profilom iz umetne mase.

Širina:	25 mm
Višina:	3 mm
Vgradna širina:	18 mm
Vgradna globina:	5 mm

Št. artikla	Dolžina mm	Material	Površina	EM	Cena v EUR brez DDV	na
103 333 369	2000	aluminij, umetna masa	eloksirana, opal	kos	13,86	1 kos

Skupina artiklov 300 373

Pribor				
Št. artikla	Opis	EM	Cena v EUR brez DDV	na
103 333 370	Set zaključnih kap Solido za aluminijast profil TAU	kos	0,26	1 kos

DOMUS Line

Aluminijasti profil Twig

Dolžina:	3000 mm
Širina:	18 mm
Višina:	16 mm
Material:	aluminij
Površina:	eloksirana

Št. artikla		EM	Cena v EUR brez DDV	na
103 337 559		kos	29,10	1 kos

Skupina artiklov 300 360

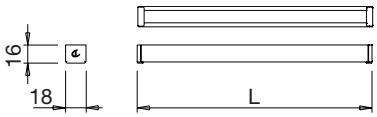

Pribor				
Št. artikla	Opis	EM	Cena v EUR brez DDV	na
103 337 563	Montažne sponke za aluminijasti profil Twig, jeklo	kos	1,74	1 kos
103 339 059	Pokrov za aluminijasti profil Diva in Twig, 3000 mm, umetna masa, mat	kos	7,80	1 kos

Cene so bruto, brez DDV-ja

Profil STRING, umetna masa

Z možnostjo pritrditve na kovinsko ploščico št. artikla 103372391.

Kovinska plošča za String profil

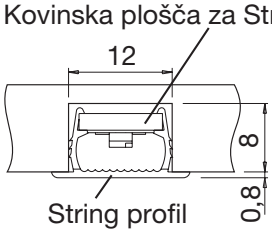

Globina: 8 mm
Vgradna širina: 12 mm
Material: umetna masa
Površina: opal

Št. artikla	Dolžina mm	EM	Cena v EUR brez DDV	na
103 337 564	3000	kos	12,60	1 kos
103 372 390	2000	kos	10,28	1 kos

Skupina artiklov 300 373

Pribor				
Št. artikla	**Opis**	**EM**	**Cena v EUR brez DDV**	**na**
103 337 563	Montažne sponke za aluminijasti profil Twig, jeklo	kos	1,74	1 kos
103 339 059	Pokrov za aluminijasti profil Diva in Twig, 3000 mm, umetna masa, mat	kos	7,80	1 kos

Kovinska plošča za profil iz umetne mase String

Za pripetje na profil iz umetne mase String 103372390.
LED-trakovi se lahko prilepijo na kovinsko ploščico.

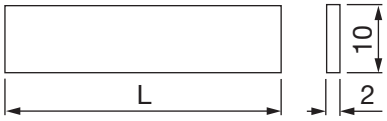

Širina: 10 mm
Višina: 2 mm

Št. artikla	Dolžina mm	Material	EM	Cena v EUR brez DDV	na
103 337 566	3000	aluminij	kos	5,19	1 kos
103 372 391	2000	aluminij	kos	1,91	1 kos

Skupina artiklov 300 373

FURNIKA

PRIBOR REGULATORJA | REGULATOR NA DOTIK | 0,15m | LED | 12 VDC

LED-senzor stikalo z regulatorjem TD01 12 V/DC

Stikalo se vklopi in izklopi z dotikom majhne senzorne površine na sredini senzorja.

Vgradno senzorsko stikalo se vgradi med pretvornik in svetilko.
Na en pretvornik lahko priključite več regulatorjev.
Zato lahko več svetilk, ki so priključene na en pretvornik, neodvisno druga od druge prižigamo in ugašamo.

Funkcije stikala: kratek dotik = vklop/izklop, daljši dotik = spreminjanje jakosti osvetlitve.

ø:	18 mm
Višina:	1 mm
Vgradnja ø:	13-15 mm
Vgradna globina:	15 mm
Primarni:	kabel dolžine 150 mm z LED-vtičem
Sekundarni:	kabel dolžine 150 mm z LED-spojko

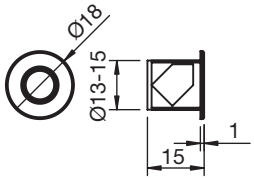

Št. artikla	Material	Površina	EM	Cena v EUR brez DDV	na
103 376 847	umetna masa	kromirana	kos	10,99	1 kos
103 376 848	umetna masa	bela	kos	10,99	1 kos

Skupina artiklov 300 367

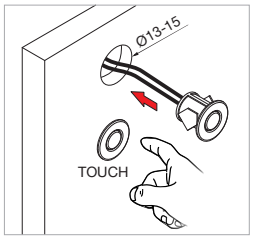

DOMUS Line®

PRIBOR REGULATORJA | REGULATOR NA DOTIK | 2m | LED | 12 VDC

LED-senzor stikalo Touch me 12 V/DC

Stikalo se vklopi in izklopi z dotikom majhne LED-diode v sredini senzorja.
Vgrajena funkcija "night-light" (LED-dioda sveti, pri ugasnjeni svetilki).

Vgradno senzorsko stikalo montiramo med adapterjem/napajalnikom in svetilko.

Funkcije stikala: kratek dotik = vklop/izklop, daljši dotik = spreminjanje jakosti osvetlitve.

Nasvet: primerno za vse LED-svetilke z enako oznako (glejte sliko).

črna

barva aluminija

bela

Dolžina:	35 mm
Širina:	35 mm
Višina:	1,5 mm
Vgradnja ø:	30 mm
Vgradna globina:	9 mm
Primarni:	kabel dolžine 2000 mm z LED-vtičem
Sekundarni:	kabel 2000 mm z 10-delnim razdelilnikom
Material:	umetna masa

Št. artikla	Največja moč W	Površina	EM	Cena v EUR brez DDV	na
103 376 709	30	črna	kos	31,11	1 kos
103 376 734	30	barva aluminija	kos	31,11	1 kos
103 376 735	30	bela	kos	31,11	1 kos

Skupina artiklov 300 376

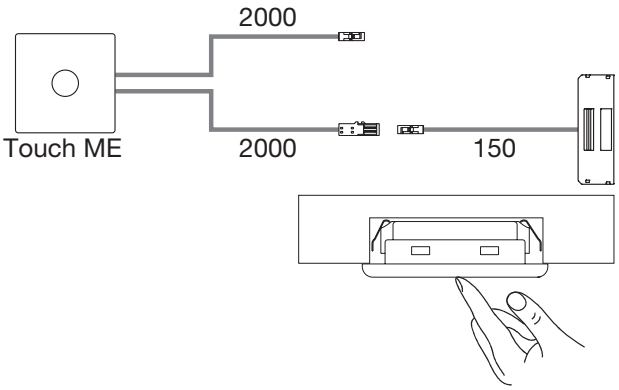

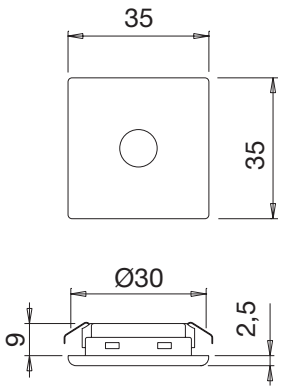

Cene so bruto, brez DDV-ja

2m | PRIBOR REGULATORJA | REGULATOR NA DOTIK | LED | 12 VDC | 24 VDC

LED-senzor stikalo DOTTI 12/24 V/DC

DOTTI je okrasno senzorsko stikalo iz aluminija. Priklop z dotikom senzornega ohišja.
Vgradno senzorsko stikalo se vgradi med pretvornik in svetilko.
Funkcije stikala: kratek dotik = vklop/izklop, daljši dotik = spreminjanje jakosti osvetlitve.

Obseg dobave: priključni kabel in razdelilnik primeren za 12 V/DC in 24 V/DC-sistem (glej sliko).

Dolžina:	38 mm
Širina:	32 mm
Višina:	10 mm
Način montaže:	pritrditev z vijaki
Napetost:	12/24 V/DC
Primarni:	kabel dolžine 2000 mm z LED-vtičem
Sekundarni:	kabel 2000 mm z 10-delnim razdelilnikom

Št. artikla	Največja moč W	Material	Površina	EM	Cena v EUR brez DDV	na
103 377 491	36	aluminij	eloksirana	kos	24,53	1 kos

Skupina artiklov 300 376

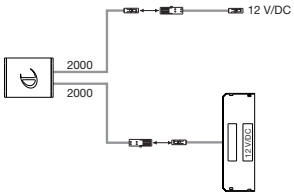

priključek 12/12 V/DC

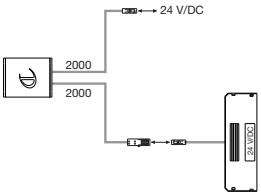

priključek 12/24 V/DC

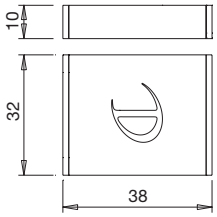

ON/OFF | VRATNI SENZOR | 2m | LED | 12 VDC | 24 VDC

LED-senzor/vratno stikalo SD 2.0 12/24 V/DC

Senzor SD 2.0 je ozek infra rdeči senzor za nadvgradno in vgradno montažo.

Izberete lahko med dvema funkcijama za vklop.
Funkcija za vklop IR-stikala/modulacija za zatemnitev (tovarniška nastavitev): vklop/izklop z gibom roke. Za nastavitev svetilnost pridržite roko pred senzorjem.
Funkcija vklopa za vrata: odprta vrata = prižgana luč, zaprta vrata = ugasnjena luč
Senzorično preklapljanje in zato primerno tudi za drsna vrata.

Nasvet: želeno funkcijo nastavimo s pomočjo mikrostikala na zadnji strani.
Senzor vstavimo med LED-pretvornik in svetilko.

Obseg dobave:
vključuje priključni kabel in razdelilnik primeren za 12 V/DC in 24 V/DC-sistem (glej sliko).

ø:	16 mm
Višina:	12 mm
Globina:	1 mm
Vgradnja ø:	14 mm
Vgradna globina:	62 mm
Način montaže:	vijačni ali prilepni
Napetost:	12/24 V/DC
Največja moč:	48 W
Primarni:	kabel dolžine 2000 mm z LED-vtičem
Sekundarni:	kabel 2000 mm z 10-delnim razdelilnikom (92 x 30 x 11 mm)

Št. artikla	Moč W	Material	Površina	EM	Cena v EUR brez DDV	na
103 377 992	24 W pri 12 V/DC, 48 W pri 24 V/DC	umetna masa	bela	kos	26,10	1 kos
103 377 993	24 W pri 12 V/DC, 48 W pri 24 V/DC	umetna masa	črna	kos	28,74	1 kos

Skupina artiklov 300 376

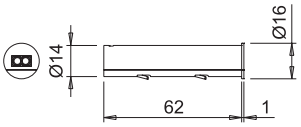

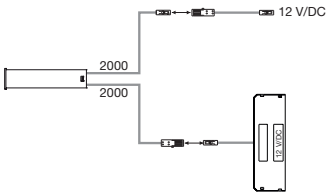

priključek 12/12 V/DC

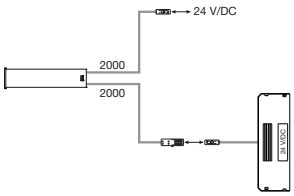

priključek 12/24 V/DC

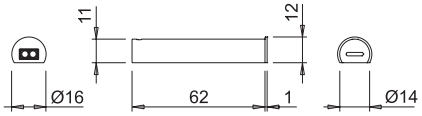

DOMUS Line+

PRIBOR REGULATORJA | REGULATOR NA DOTIK | 2m | LED | 12 VDC

LED-senzor stikalo CAPSENS 12 V/DC

Uporaba z lesom

Uporaba s pleksi

Uporaba s steklom

Preklopno senzorsko stikalo za LED-sisteme z napetostjo 12 V/DC.
Senzor vgradimo med pretvornik in svetilko, tako da ga skrijemo za površino.
S pritiskom na prednjo stran te površine v območju delovanja senzorja se sistem vklopi.

Funkcija stikala: kratek dotik = vklop/izklop, daljši dotik = spreminjanje jakosti osvetlitve
Ko dosežemo maksimalno osvetlitev pri spreminjanju jakosti osvetlitve, svetilka rahlo utripne.

- Nevidni senzor za površino.
- Ni primerno za uporabo na kovinskih površinah ali površinah, ki vsebujejo kovino.
- Največja debelina: lesa = 30 mm, pleksi stekla = 20 mm, stekla = 12 mm.
- Varnostni samodejni izklop, ko svetilka gori dlje kot 18 ur.
- Možen je tudi vklop/izklop s pomočjo glavnega stikala, jakost svetlobe je pri tem vedno enaka (prednastavljena).
- Priložena je nalepka, s katero označimo območje delovanja senzorja.

Nasvet: primeren za vse LED-pretvornike z enako oznako (glej sliko).

Primarni:	kabel dolžine 2000 mm z vtičem
Sekundarni:	kabel 2000 mm s 6-delnim razdelilnikom
ø:	50 mm
Višina:	10 mm
Vgradnja ø:	50 mm
Način montaže:	pritrditev z vijaki

Št. artikla	Material	Površina	EM	Cena v EUR brez DDV	na
103 372 745	umetna masa	črna	kos	50,90	1 kos

Skupina artiklov 300 376

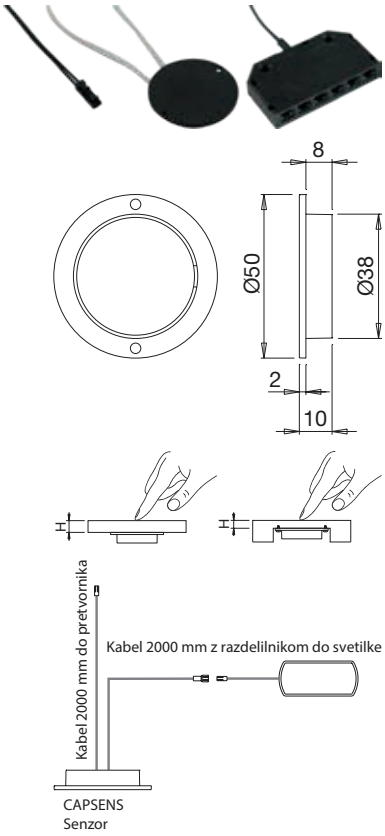

230 V

Vgradno stikalo 230 V

Ploska vgradnja z zaprtim robom in vijačnim priključkom.

Izvedba:	univerzalno stikalo, 1-polno
Moč toka:	2 A
Oprema:	priključek
Dolžina:	24 mm
Širina:	24 mm
Vgradnja ø:	20 mm
Vgradna globina:	24 mm
Površina:	siva

Št. artikla	Moč	Material	EM	Cena v EUR brez DDV	na
103 336 703	250V/2A	umetna masa	kos	2,95	1 kos

Skupina artiklov 300 360

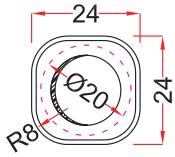

Cene so bruto, brez DDV-ja

BACH MANN

WEB WEB CE 2m 230 V

Vgradna vtičnica Twist 2S 230 V

Vtičnica TWIST je primerna za pisarne in kuhinje.
Zahvaljujoč kompaktni izdelavi in nizki profilni zasnovi se vtičnica lahko vgradi v pisalne mize ali kuhinjske delovne pulte.
Zaradi nizke vgradne globine (vsaj 40 mm) vtičnice, jo lahko brez problemov vgradite tudi nad predale.
Po uporabi vtičnic se pokrov zavrti in vtičnice se skrijejo pod njim.

Nasvet: vtičnica Twist je na povpraševanje dobavljiva v vseh RAL barvah, čas dobave je približno 3 tedne.

Obseg dobave: 2 m omrežnega kabla s kontakti, črn vtič za kabel.

ø:	115 mm
Višina:	2,5 mm
Vgradnja ø:	105 mm
Vgradna globina:	40 mm
Material:	umetna masa, kovina

Št. artikla	Oprema	Moč W	Površina	EM	Cena v EUR brez DDV	na
103 371 316	2 x Schuko vtičnica	16 A	črna, videz inoxa	kos	77,50	1 kos
103 377 960	2 x Schuko vtičnica	16 A	črna, RAL 9005 mat	kos	87,40	1 kos
103 377 962	2 x Schuko vtičnica	16 A	bela RAL 9010 mat, črna	kos	87,40	1 kos
103 373 958	1 x Schuko vtičnica, 2 x USB-vtičnica, 5V največ 3,1A	16 A	videz inoxa, črna	kos	149,89	1 kos
103 377 961	1 x Schuko vtičnica, 2 x USB-vtičnica, 5V največ 3,1A	16 A	črna, RAL 9005 mat	kos	180,66	1 kos
103 377 963	1 x Schuko vtičnica, 2 x USB-vtičnica, 5V največ 3,1A	16 A	bela RAL 9010 mat, črna	kos	180,66	1 kos

Skupina artiklov 300 378

Twist odprt

Twist zaprt

Twist z USB polnilcem

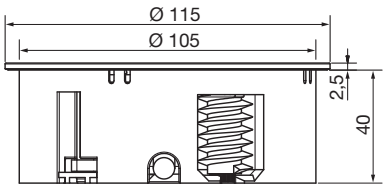

schulte elektrotechnik **EVOline®** Made in Germany

WEB WEB CE 2,5m 230 V

Vgradna vtičnica EVO-Line Backflip 230 V

utopna vgradnja

zaščitena pred vodo

Vedno na voljo, a nikdar v napoto. Zaprta je EVOline BackFlip vtičnica samo tanka plošča na delovni površini. S pritiskom prsta se obrne za 180° in pokaže svojo uporabno plat.

- Vtičnice in USB-polnilnik so postavljeni pokončno in so zaščiteni pred vdorom vode.
- Vgrajeni USB-polnilnik za polnjenje naprav z USB-priključkom (npr. pametni telefoni ali tablice).
- Plitva vgradna globina (53 mm) primerna za vgradnjo nad predali.
- Za debelino plošče do 40 mm.

Nasvet: EVOline BackFlip lahko vgradite poravnano s površino, a kljub temu so vtičnice v odprtem stanju višje od površine.

Obseg dobave: 1 x omrežni kabel.

Dolžina:	225,2 mm
Širina:	104,8 mm
Višina:	2,6 mm
Vgradna dolžina:	215 mm
Vgradna širina:	88 mm
Vgradna globina:	53 mm
Moč:	največ 3500 W

Št. artikla	Oprema	Material	Površina	EM	Cena v EUR brez DDV	na
103 374 014	USB-polnilnik tip A 5 V	umetna masa, inox	krtačena	kos	115,78	1 kos
103 374 193	USB-polnilnik tip A 5 V	umetna masa, steklo	črna sijaj	kos	231,79	1 kos
103 374 194	USB-polnilnik tip A 5 V	umetna masa, steklo	bela, mat	kos	219,64	1 kos
103 374 228	USB-polnilnik tip A 5 V	umetna masa, kovina	črna lakirana, mat	kos	182,73	1 kos
103 374 229	USB-polnilnik tip A 5 V	umetna masa, kovina	bela lakirana, mat	kos	190,90	1 kos
103 379 589	USB-polnilnik tip A 5 V	umetna masa, keramika	videz betona	kos	231,79	1 kos

Skupina artiklov 300 378

inox, z nano premazom

črna, steklo

bela, steklo, mat

črna, mat, lakirana

bela, mat, lakirana

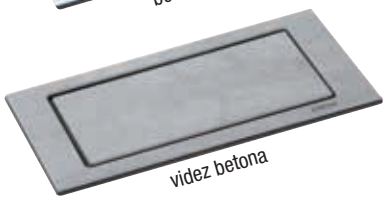
videz betona

reddot design award winner 2015

GERMAN DESIGN AWARD NOMINEE 2016

Cene so bruto, brez DDV-ja

BACH MANN

WEB CE 2m 230 V

Vgradna vtičnica Elevator 230 V

Vgradna vtičnica Elevator se optimalno prilagodi vsakemu delovnem okolju.
S premerom 79 mm je Elevator idealen, če želite omogočiti dostop do elektrike na majhnem prostoru. S pritiskom na vtičnico se potopni stebriček dvigne in spusti.

Izvedba:	potopna
ø:	86 mm
Višina:	2-94,6 mm
Vgradnja ø:	80 mm
Vgradna globina:	135 mm
Moč:	največ 3500 W
Material:	umetna masa, kovina
Površina:	črna, videz inoxa

Št. artikla	Oprema	EM	Cena v EUR brez DDV	na
103 374 053	1 x Schuko vtičnica, 2 x euro vtičnica z vgrajenim varovalom za otroke	kos	74,80	1 kos
103 374 054	1 x Schuko vtičnica, 2 x vtičnica za USB, za polnjenje pametnih telefonov, PC-tablic, itd.	kos	159,34	1 kos

Skupina artiklov 300 378

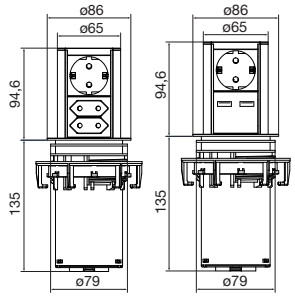

wipo

WEB CE 2m 230 V

Vtičnica Power-Turm 1, 230 V

Obseg seta: s pokrivnimi kapicami in pritrdilnimi vijaki.

Oprema:	3 vtičnice šuko, vključno s priključnim kablom z vtičem šuko
Izvedba:	nastavljiva po višini
Širina:	100 mm
Višina:	465-610 mm
Globina:	45 mm
Moč toka:	16 A

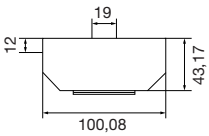

Št. artikla	Moč W	Material	Površina	EM	Cena v EUR brez DDV	na
103 374 050	največ 3500	inox	krtačena	kos	80,96	1 kos

Skupina artiklov 300 378

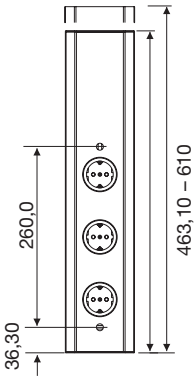

Cene so bruto, brez DDV-ja

VAUTH SAGEL

≥450 | ≥500 | ≥600 | ≥900

Sistem za ločevanje odpadkov VS ENVI Space

- Popolni izvlek z vgrajenim blaženjem in samozapiralom na obeh vodilih.
- Vgrajen ekscenter za 3D-nastavitev ličnice.
- EasyFit: za montažo nosilcev smetnjakov na vodila ne potrebujete orodja.
- S priloženo vgradno šablono: merjenje pri vgradnji v korpus zato ni potrebno.
- Dodatna odlagalna površina na izvlečni pokrivni pločevini.

Nasvet:
dodatke za koš lahko naročite posebej, kot so npr.: pokrov smetnjaka, bio-pokrov s filtrom z aktivnim ogljem ali praktični nosilec vrečk.

Uporaba:	s pritrdilci za ličnico
Vgradna višina:	370 mm
Vgradna globina:	464 mm
Material:	umetna masa/kovina
Površina:	temno siva (lava)

Št. artikla	Osnovna oprema	Širina korpusa mm	EM	Cena v EUR brez DDV	na
103 370 027	koš, 2 x 16 litrov	450	kos	218,45	1 kos
103 370 028	koš, 1 x 29/1 x 16 litrov	600	kos	206,46	1 kos
103 370 029	koš, 1 x 16/2 x 10 litrov	500	kos	230,34	1 kos
103 370 030	koš, 2 x 22 litrov	600	kos	227,69	1 kos
103 370 031	koš, 2 x 10/1 x 22 litrov	600	kos	233,64	1 kos
103 370 032	koš, 4 x 10 litrov	600	kos	236,03	1 kos
103 370 033	koš, 2 x 10/2 x 22 litrov	900	kos	273,80	1 kos

Skupina artiklov 300 375

Nadomestni deli

Št. artikla	Opis	EM	Cena v EUR brez DDV	na
103 370 056	Koš VS ENVI Space, 10 L, ŠxVxG= 230 x 191 x 326 mm, u. masa,temno siva (lava)	kos	18,63	1 kos
103 370 059	Koš VS ENVI Space, 16 L, ŠxVxG= 183 x 382 x 326 mm, u. masa,temno siva (lava)	kos	25,14	1 kos
103 370 060	Koš VS ENVI Space, 22 L, ŠxVxG= 230 x 382 x 326 mm, u. masa,temno siva (lava)	kos	28,45	1 kos
103 370 061	Koš VS ENVI Space, 29 L, ŠxVxG= 315 x 382 x 326 mm, u. masa,temno siva (lava)	kos	31,90	1 kos

2 x 10/ 1 x 22 litrov

4 x 10 litrov

2 x 22 litrov

VAUTH SAGEL

≥500 ≥600

Sistem za ločevanje odpadkov VS ENVI Space S

- Sistem za ločevanje odpadkov je namenjen za namestitev v omarico pod pomivalnim koritom.
- Popolni izvlek z vgrajenim blaženjem in samozapiralom na obeh vodilih.
- Vgrajen ekscenter za 3D-nastavitev ličnice.
- EasyFit: za montažo nosilcev smetnjakov na vodila ne potrebujete orodja.
- S priloženo vgradno šablono: merjenje pri vgradnji v korpus zato ni potrebno.
- Dodatna odlagalna površina na izvlečni pokrivni pločevini.
- Posebni vložek za pritrditev vrečke za smeti.

Nasvet:
dodatke za koš lahko naročite posebej, kot so npr.: pokrov smetnjaka, bio-pokrov s filtrom z aktivnim ogljem.

Uporaba:	v omarici pod koritom s pritrjeno ličnico
Vgradna višina:	370 mm
Vgradna globina:	464 mm
Material:	umetna masa
Površina:	temno siva (lava)

Št. artikla	Š x V x G mm	Osnovna oprema	Širina korpusa mm	EM	Cena v EUR brez DDV	na
103 370 131	500 x 326 x 310	koš, 1 x 12/1 x 15,5 litrov	500	kos	205,54	1 kos
103 370 132	500 x 326 x 310	koš, 1 x 12/2 x 7,5 litrov	500	kos	209,39	1 kos
103 370 133	600 x 326 x 310	koš, 2 x 15,5 litrov	600	kos	214,95	1 kos
103 370 134	600 x 326 x 310	koš, 1 x 15,5/2 x 7,5 litrov	600	kos	218,81	1 kos

Skupina artiklov 300 375

103370131

103370132

103370133

103370134

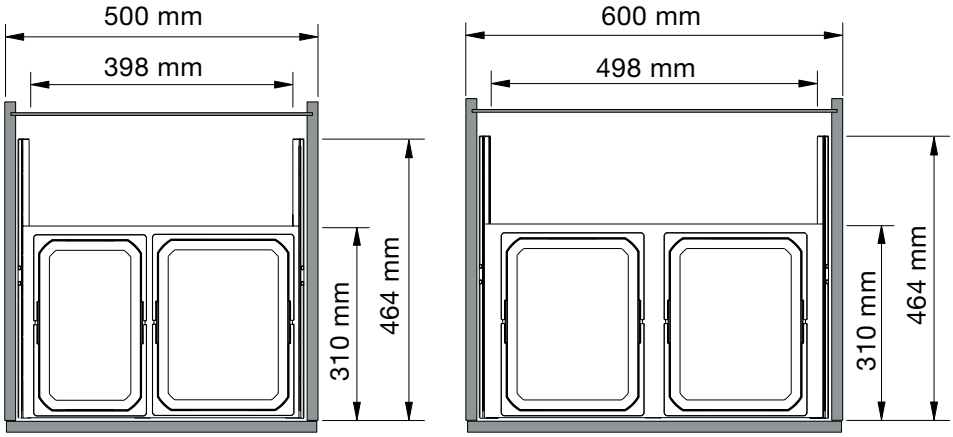

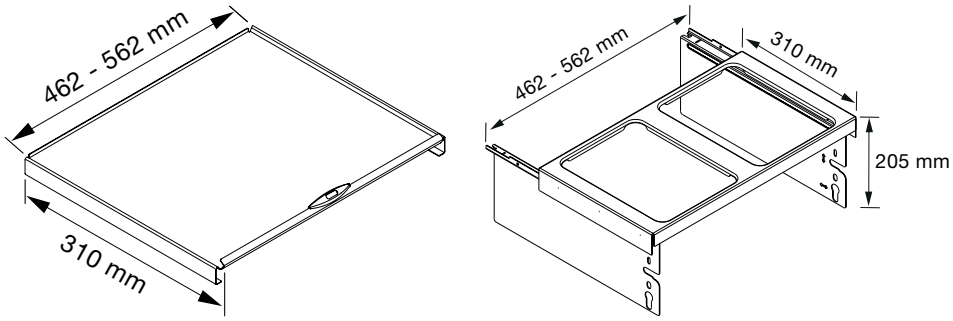

Cene so bruto, brez DDV-ja

VAUTH SAGEL

≥300 | ≥400 | ≥450 | ≥500 | ≥600

Sistem za ločevanje odpadkov VS ENVI Space XX Pro

- Vgrajen ekscenter za 3D-nastavitev čelnice.
- Obe vodili imata vgrajeno blaženje in samodejno zapiranje.
- Dodatna odlagalna površina na pokrivni pločevini.

1 x 32 litrov

2 x 35 litrov

Uporaba: pritrditev na ličnico
Vgradna višina: 580 mm
Vgradna globina: 515 mm
Material: umetna masa/jeklo
Površina: temno siva (lava)

Št. artikla	Osnovna oprema	Širina korpusa mm	EM	Cena v EUR brez DDV	na
103 370 795	koš 1 x 32 litrov	300	kos	222,48	1 kos
103 370 796	koš 1 x 35 litrov	400	kos	229,37	1 kos
103 370 797	koš 2 x 35 litrov	450	kos	268,37	1 kos
103 370 798	koš 2 x 35 litrov	500	kos	272,22	1 kos
103 370 799	koš 2 x 35 litrov/1 x 21 litrov	600	kos	274,21	1 kos

Skupina artiklov 300 375

2 x 35/1 x 21 litrov

VAUTH SAGEL

Pokrivna plošča VS ENVI Space

Material: kovina
Površina: temno siva (lava)

Št. artikla	Širina korpusa mm	Izvedba	EM	Cena v EUR brez DDV	na
103 370 077	300	na izvlek	kos	19,24	1 kos
103 370 086	400	na izvlek	kos	21,77	1 kos
103 370 088	450	na izvlek	kos	23,07	1 kos
103 370 089	500	na izvlek	kos	23,15	1 kos
103 370 094	600	na izvlek	kos	25,55	1 kos
103 370 101	800	pritrjena	kos	33,71	1 kos
103 370 103	700	pritrjena	kos	34,73	1 kos

Skupina artiklov 300 375

VAUTH SAGEL

Pokrov za biološke odpadke VS ENVI Space

- Pokrov za biološke odpadke z aktivnim ogljenim filtrom za ločevalni sistem odpadkov VS ENVI Space.
- Filtrira in nevtralizira neprijetne vonjave bioloških kuhinjskih odpadkov v 10 litrskem košu.

Material: umetna masa

Št. artikla	Uporaba	Površina	EM	Cena v EUR brez DDV	na
103 370 067	koš, 7,5/12 litrov	temno siva (lava)	kos	12,48	1 kos
103 370 069	koš, 6/10/12,5 litrov	temno siva (lava)/zelena	kos	8,55	1 kos
103 370 070	koš, 10/15,5 litrov	temno siva (lava)	kos	12,25	1 kos

Skupina artiklov 300 375

Cene so bruto, brez DDV-ja

VAUTH SAGEL

≥500 ≥600

Organizacijski predal VS ENVI Drawer

Dodatni modul, ki v obliki organizacijskega predala obogati sistem za ločevanje odpadkov VS ENVI Space in je inovativna rešitev za odlaganje pripomočkov v spodnje kuhinjske elemente. Zahvaljujoč različnim izvedbam pritrjevanja lahko kakovostno kovinsko konstrukcijo in posode obesimo in montiramo na več različnih načinov, glede na to kje se v spodnjih elementih nahaja vodni priključek oziroma sifon. Praktične posode se lahko uporabljajo za shranjevanje čistil in kuhinjskih pripomočkov. Zaradi dveh sinhroniziranih vodil na katere je pritrjen organizacijski predal, se le-ta mehko odpira in zapira.

- Easyfit: za montažo predala in nosilcev posod ne potrebujete orodja.
- S priloženo vgradno šablono: merjenje pri vgradnji v korpus ni potrebno.
- Obe vodili imata vgrajeno blaženje in samodejno zapiranje.

Simbolična slika: obseg dobave: organizacijska posoda 1 x 1,2 in 1 x 2,7 litrov

Obseg dobave:
1 x predal VS ENVI Drawer
1 x posoda, 1,2 litra
1 x posoda, 2,7 litrov

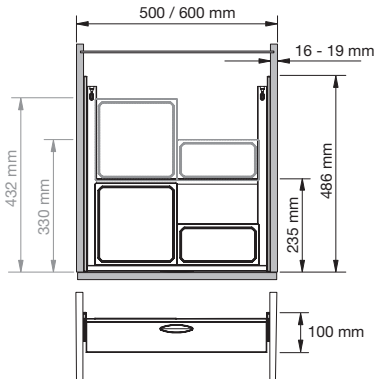

Debelina stranic korpusa:	16-19 mm
Vgradna višina:	100 mm
Osnovna oprema:	posoda 1 x 2,7/1 x 1,2 litrov
Material:	jeklo/umetna masa
Površina:	temno siva (lava)

Št. artikla	Širina korpusa mm	Š x V x G mm	Vgradna globina mm	EM	Cena v EUR brez DDV	na
103 370 034	500	500 x 100 x 490	235 in 490 z visečimi posodami	kos	163,81	1 kos
103 370 037	600	600 x 100 x 490	235 in 490 z visečimi posodami	kos	168,53	1 kos

Skupina artiklov 300 375

VAUTH SAGEL

Posoda za predal VS ENVI Drawer

- Organizacijska posoda se lahko dodatno postavi ali obesi v organizacijski predal VS ENVI Drawer.

Material:	umetna masa
Površina:	temno siva (lava)

Št. artikla	Š x V x G mm	Vsebina l	EM	Cena v EUR brez DDV	na
103 370 041	102 x 82 x 204	1,2	kos	12,33	1 kos
103 370 038	204 x 82 x 204	2,7	kos	14,50	1 kos

Skupina artiklov 300 375

VAUTH SAGEL

Koš VS ENVI Free

Material: umetna masa
Površina: temno siva (lava)

Št. artikla	Vsebina l	Š x V x G mm	EM	Cena v EUR brez DDV	na
103 370 050	10	230 x 216 x 302	kos	21,31	1 kos
103 370 051	10	183 x 216 x 382	kos	20,62	1 kos
103 370 056	10	230 x 326 x 191	kos	18,63	1 kos
103 370 057	12	183 x 326 x 302	kos	24,42	1 kos
103 370 062	12,5	230 x 426 x 191	kos	27,00	1 kos
103 370 052	13	230 x 216 x 382	kos	22,25	1 kos
103 370 058	15,5	230 x 326 x 302	kos	26,95	1 kos
103 370 059	16	183 x 326 x 382	kos	25,14	1 kos
103 370 053	18	315 x 216 x 382	kos	27,71	1 kos
103 370 063	21	183 x 426 x 382	kos	28,61	1 kos
103 370 060	22	230 x 326 x 382	kos	28,45	1 kos
103 370 064	28	230 x 426 x 382	kos	29,55	1 kos
103 370 061	29	315 x 326 x 382	kos	31,90	1 kos
103 370 065	39	315 x 426 x 382	kos	33,79	1 kos
103 370 047	5,5	113 x 216 x 382	kos	20,90	1 kos
103 370 048	6	230 x 216 x 191	kos	17,15	1 kos
103 370 049	7,5	183 x 216 x 302	kos	19,78	1 kos
103 370 054	8,5	113 x 326 x 382	kos	23,30	1 kos

Skupina artiklov 300 375

Vgradne variante košev VS ENVI Free

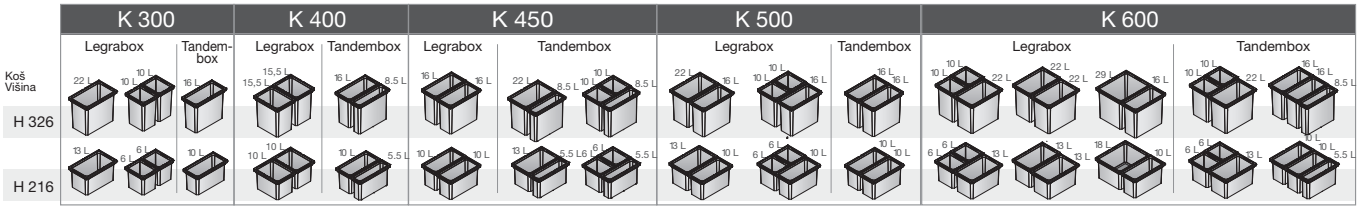

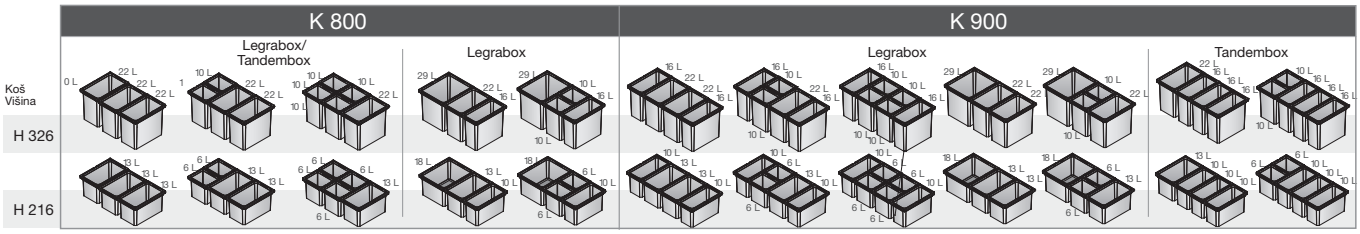

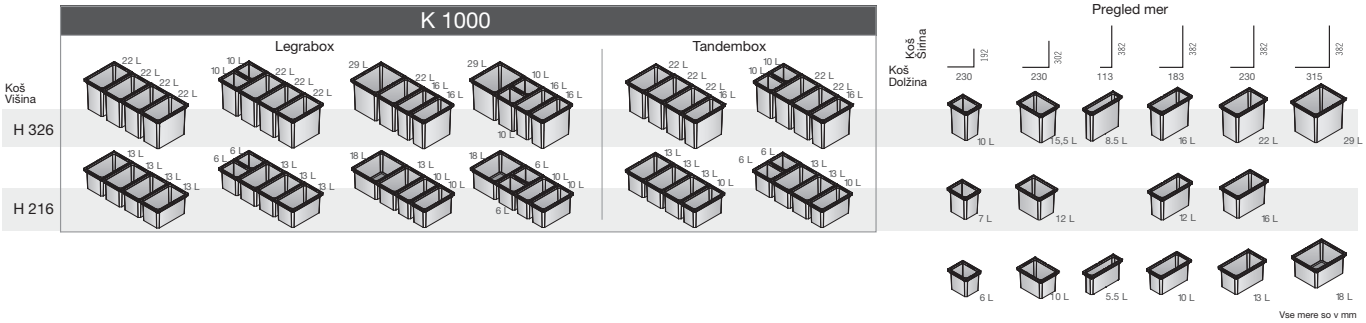

VAUTH SAGEL

≥300 | ≥400 | ≥450 | ≥600 | ≥800 | ≥900

Seti VS ENVI Free

Material: umetna masa
Površina: temno siva (lava)

Št. artikla	Š x V x G mm	Osnovna oprema	Širina korpusa mm	EM	Cena v EUR brez DDV	na
103 370 123	230 x 216 x 382	koš, 1 x 13 litrov	300	kos	41,50	1 kos
103 370 124	230 x 326 x 382	koš, 1 x 22 litrov	300	kos	47,70	1 kos
103 370 126	230 x 426 x 382	koš, 1 x 28 litrov	300	kos	48,79	1 kos
103 370 127	296 x 216 x 382	koš, 1 x 5,5/1 x 10 litrov	400	kos	63,29	1 kos
103 370 128	296 x 326 x 283	koš, 1 x 8,5/1 x 16 litrov	400	kos	70,21	1 kos
103 370 139	382 x 426 x 460	koš, 2 x 12,5 litrov	400	kos	75,77	1 kos
103 370 151	333 x 326 x 382	koš, 1 x 8,5/2 x 10 litrov	450	kos	83,63	1 kos
103 370 158	315 x 426 x 382	koš, 1 x 39 litrov	450	kos	56,86	1 kos
103 370 150	333 x 216 x 382	koš, 1 x 5,5/1 x 6 litrov	450	kos	78,27	1 kos
103 370 135	460 x 216 x 382	koš, 2 x 6/1 x 13 litrov	600	kos	82,10	1 kos
103 370 136	460 x 326 x 380	koš, 2 x 10/1 x 22 litrov	600	kos	91,26	1 kos
103 370 137	460 x 426 x 382	koš, 2 x 12,5/1 x 28 litrov	600	kos	109,10	1 kos
103 370 142	690 x 216 x 382	koš, 4 x 6/1 x 13 litrov	800	kos	124,56	1 kos
103 370 143	690 x 326 x 382	koš, 2 x 10/2 x 22 litrov	800	kos	127,88	1 kos
103 370 144	690 x 426 x 382	koš, 2 x 12,5/2 x 28 litrov	800	kos	146,82	1 kos
103 370 148	779 x 326 x 382	koš, 3 x 16/1 x 22 litrov	900	kos	138,60	1 kos
103 370 149	779 x 426 x 382	koš, 3 x 21/1 x 28 litrov	900	kos	150,11	1 kos
103 370 147	779 x 216 x 382	koš, 2 x 6/3 x 10 litrov	900	kos	130,89	1 kos

Skupina artiklov 300 375

VAUTH SAGEL

Pokrov za koš VS ENVI Space

- Pokrov koša za ločevalni sistem odpadkov VS ENVI Space.

Material: umetna masa
Površina: temno siva (lava)

Št. artikla	Mere mm	EM	Cena v EUR brez DDV	na
103 370 071	210 x 169	kos	4,24	1 kos
103 370 072	162 x 282	kos	5,44	1 kos
103 370 073	210 x 282	kos	5,69	1 kos
103 370 074	163 x 362	kos	5,92	1 kos
103 370 075	210 x 362	kos	6,38	1 kos

Skupina artiklov 300 375

Pokrov za koš 22 litrov

Pokrov za koš 10 litrov

Pokrov za koš 16 litrov

Cene so bruto, brez DDV-ja

VAUTH SAGEL

Enojni vgradni koš za odpadke VS ENVI Single

- Možna obojestranska montaža.
- Preprosta montaža.
- Na pokrovu je prostor za shranjevanje vrečk.

Uporaba: za vrata s pritrditvijo na notranjo stran ličnice
Material: umetna masa
Površina: svetlo siva

Št. artikla	Osnovna oprema	Vgradna višina najmanj mm	Vgradna globina najmanj mm	Širina korpusa mm	EM	Cena v EUR brez DDV	na
103 370 108	koš, 1 x 7 litrov	380	240	400	kos	32,61	1 kos
103 370 109	koš, 1 x 10 litrov	380	240	400	kos	34,48	1 kos
103 370 110	koš, 1 x 12 litrov	450	280	450	kos	36,90	1 kos
103 370 112	koš, 1 x 15,5 litrov	450	280	450	kos	39,48	1 kos

Skupina artiklov 300 375

VAUTH SAGEL

≥400

Vgradni koš za odpadke VS ENVI Center 2

- Nihalna tehnika, za montažo na steno/tla.
- Pokrov in posoda iz sive umetne mase.

Uporaba: kotna omara, s pritrditvijo na ličnico
Širina korpusa: 400 mm
Material: umetna masa/jeklo
Površina: aluminij siva

Št. artikla	Osnovna oprema	Š x V x G mm	EM	Cena v EUR brez DDV	na
103 371 342	koš, 2 x 9 litrov	350 x 525 x 350	kos	78,17	1 kos

Skupina artiklov 300 375

VAUTH SAGEL

≥500

Vgradni koš za odpadke VS ENVI Center 3

- Nihalna tehnika, za montažo na steno/tla.
- Pokrov in posoda iz sive umetne mase.

Nasvet:
vgradi se lahko na levo ali desno stran korpusa.

Uporaba: kotna omara, s pritrditvijo na ličnico
Širina korpusa: 500 mm
Material: umetna masa/jeklo
Površina: aluminij siva

Št. artikla	Osnovna oprema	Š x V x G mm	EM	Cena v EUR brez DDV	na
103 371 339	koš, 1 x 19/1 x 9/1 x 12 litrov	450 x 525 x 450	kos	117,60	1 kos

Skupina artiklov 300 375

VAUTH SAGEL

Nožni pedal VS ENVI Kick

- Preprosto in prostoročno odpiranje vrat s pritiskom na nožni pedal.
- Najmanjša osnovna višina: 70 mm.
- Za izvleke, kot je npr. sistem VS ENVI Space, tudi s samodejnim zapiranjem in blaženjem.
- Preprosta montaža s pomočjo priložene šablone.
- Za vgradnjo ne potrebuje veliko prostora zato je idealen za vgradnjo pod sisteme za ločevanje odpadkov ali predali.
- Pedal se lahko kadarkoli naknadno vgradi v element.
- Pedal se vrne v prvotni položaj s pomočjo vzmeti.
- Brez prask na sprednji strani.

Št. artikla	Material	Površina	EM	Cena v EUR brez DDV	na
103 370 107	jeklo	kromirana, mat	kos	32,05	1 kos

Skupina artiklov 300 375

VAUTH SAGEL

Posoda za potrebščine VS ENVI Toolbox

- Posoda se lahko vgradi v vse sisteme VS ENVI z merami 230 x 382 mm.
- Prenosna posoda za majhne dele.
- Prilagodljivi delilniki za optimalno razporeditev prostora v posodi.

Material: umetna masa
Površina: temno siva (lava)

Št. artikla	Š x V x G mm	EM	Cena v EUR brez DDV	na
103 370 104	361 x 161,5 x 209	kos	42,69	1 kos

Skupina artiklov 300 375

Cene so bruto, brez DDV-ja

Select

- Uporabna oblika.
- Optimalna izraba prostora.
- Preprosto čiščenje.
- Po izbiri je možno naknadno vgraditi nožni pedal MOVEX.
- Stabilen tirni sistem s polnim izvlekom, samozapiranjem in blaženjem.
- Montaža potrebujete korpus z nepritrjenimi ličnicami, brez tečajnega utora in s sredinsko izvrtino za ročaj.

BLANCO

≥ 600

Sistem za odpadke Select II 60/2

Uporaba: s pritrdilci za ličnico
Material: umetna masa
Površina: antracitna

Št. artikla	Širina korpusa mm	Š x V x G mm	Osnovna oprema	EM	Cena v EUR brez DDV	na
113 508 854	600	562/568 x 361 x 450	koš 1 x 30/1 x 19 litrov	kos	249,46	1 kos

Skupina artiklov UGR U20

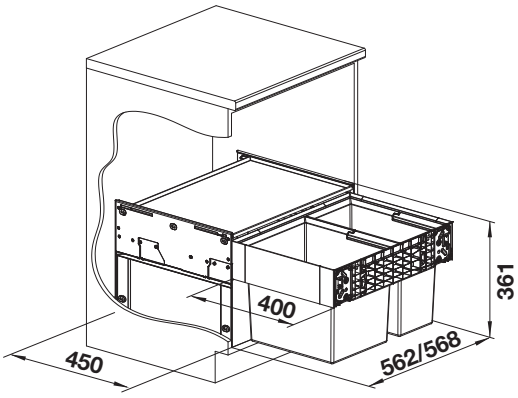

BLANCO

≥ 600

Sistem za odpadke Select II 60/2 Compact

Uporaba: s pritrdilci za ličnico
Material: umetna masa
Površina: antracitna

Št. artikla	Širina korpusa mm	Š x V x G mm	Osnovna oprema	EM	Cena v EUR brez DDV	na
113 508 853	600	562/568 x 361 x 450	koš 2 x 17 litrov	kos	273,45	1 kos

Skupina artiklov UGR U20

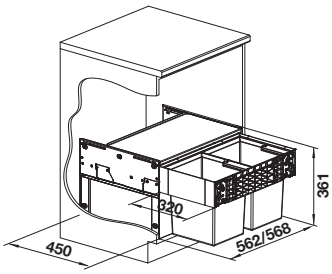

BLANCO

≥ 600

Sistem za odpadke Select II 60/3

Uporaba: s pritrdilci za ličnico
Material: umetna masa
Površina: antracitna

Št. artikla	Širina korpusa mm	Š x V x G mm	Osnovna oprema	EM	Cena v EUR brez DDV	na
113 508 855	600	562/568 x 361 x 450	koš 3 x 15 litrov	kos	251,28	1 kos

Skupina artiklov UGR U20

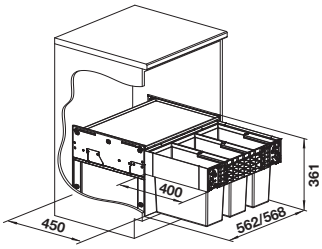

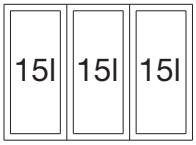

BLANCO

≥ 600

Sistem za odpadke Select II XL 60/3 Orga

Uporaba: s pritrdilci za ličnico
Material: umetna masa
Površina: antracitna

Št. artikla	Širina korpusa mm	Š x V x G mm	Osnovna oprema	EM	Cena v EUR brez DDV	na
113 508 860	600	562/568 x 458 x 450	koš 1 x 30/2 x 8 litrov	kos	338,57	1 kos

Skupina artiklov UGR U20

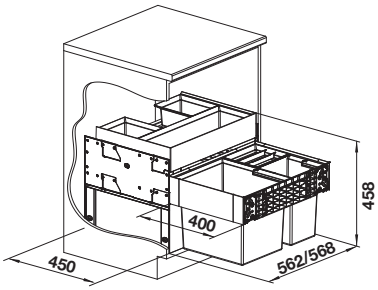

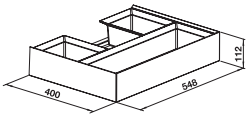

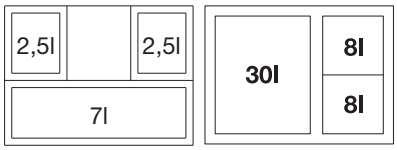

Cene so bruto, brez DDV-ja

BLANCO

Nožni pedal Blancomovex

BLANCOMOVEX omogoča preprosto in hitro odpiranje elementa s pomočjo noge. Nožni pedal je možno naknadno vgraditi v vse modele Blanco Select. Kovinski inox izgled, ki pritegne pozornost.

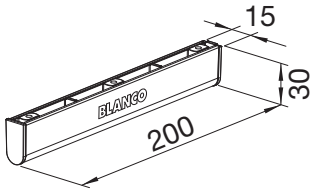

Št. artikla	Tip	EM	Cena v EUR brez DDV	na
113 502 194	Blancomovex 519357	kos	26,44	1 kos

Skupina artiklov UGR U20

BLANCO

Nadomestni koš za odpadke Select BLANCO

- Nadomestni koš za odpadke za sistema Select in Flexon II.

Material: umetna masa
Površina: antracitna

Št. artikla	Tip	Š x V x G mm	Vsebina l	EM	Cena v EUR brez DDV	na
113 508 067 •	Select/Flexon II	170 x 313 x 185	6	kos	27,14	1 kos
113 508 068 •	Select/Flexon II	210 x 313 x 185	8	kos	34,79	1 kos
113 508 069 •	Select/Flexon II	172 x 313 x 372	15	kos	29,93	1 kos
113 508 070 •	Select/Flexon II	184 x 313 x 372	16	kos	29,93	1 kos
113 508 071 •	Select/Flexon II	209 x 313 x 372	19	kos	32,00	1 kos
113 508 072 •	Select/Flexon II	309 x 313 x 372	30	kos	52,10	1 kos
113 508 711 •	Select/Flexon II	258 x 313 x 292	17	kos	30,63	1 kos

Skupina artiklov UGR U20

113508067

113508070

113508072

BLANCO

Pokrov AktivBio za koš za odpadke

Material: umetna masa
Površina: antracitna

Št. artikla	Tip	Uporaba	EM	Cena v EUR brez DDV	na
113 508 083 •	Select	koš, 6 litrov	kos	43,16	1 kos
113 508 084 •	Select	koš, 8 litrov	kos	47,28	1 kos

Skupina artiklov UGR U20

BLANCO

Pokrov za koš za odpadke

Material: umetna masa
Površina: antracitna

Št. artikla	Tip	Uporaba	EM	Cena v EUR brez DDV	na
113 506 889 •	Select	koš, 15 litrov	kos	18,09	1 kos
113 507 310 •	Select	koš, 8 litrov	kos	16,70	1 kos

Skupina artiklov UGR U20

BLANCO

Filter z aktivnim ogljem

- Kombinacija aktivnega oglja in plošče iz inoxa preprečuje uhajanje vonjav iz koša za organske odpadke.

Obseg dobave:
4 x filter z aktivnim ogljem.

Št. artikla	Tip	Uporaba	Material	EM	Cena v EUR brez DDV	na
113 508 078 •	Select	za pokrov AktivBio, 6 litrov	aktivno oglje/inox	kos	10,96	1 kos
113 508 079 •	Select	za pokrov AktivBio, 8 litrov	aktivno oglje/inox	kos	12,33	1 kos

Skupina artiklov UGR U20

BLANCO

Univerzalni koš

Material: umetna masa
Površina: antracitna

Št. artikla	Š x V x G mm	Tip	Uporaba	Vsebina l	EM	Cena v EUR brez DDV	na
113 506 900 •	205 x 94 x 168	Select	za obesiti, s posodami 8/15/19 litrov	2.5	kos	22,95	1 kos

Skupina artiklov UGR U20

BLANCO

Držalo za vrečke za smeti Clip-on

- Letvice Clip-on za preprosto in hitro pritrditev vreč za smeti.
- Primerno za velikosti košev in vrečk od 15 litrov naprej za sistema Blanco Select in Flexon II.
- Optimalna rešitev za izkoristek volumna košev Select in Flexon II.

Št. artikla	Tip	Material	Površina	EM	Cena v EUR brez DDV	na
113 508 080 •	Select	umetna masa	antracitna	kos	33,58	1 kos

Skupina artiklov UGR U20

Cene so bruto, brez DDV-ja

BLANCO

≥ 300

Koš za odpadke Flexon II 30/1

Tip: Flexon II 30/1 521542
Uporaba: pritrditev na ličnico
Material: umetna masa
Površina: antracitna

Št. artikla	Širina korpusa mm	Š x V x G mm	Osnovna oprema	EM	Cena v EUR brez DDV	na
113 502 216	300	262/268 x 360 x 400	1 x koš 14 litrov	kos	111,35	1 kos

Skupina artiklov UGR U20

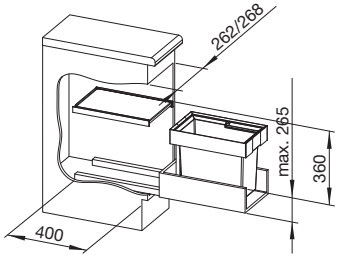

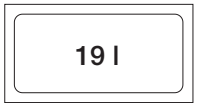

BLANCO

≥ 300

Koš za odpadke Flexon II 30/2

Tip: Flexon II 30/2 521467
Uporaba: pritrditev na ličnico
Material: umetna masa
Površina: antracitna

Št. artikla	Širina korpusa mm	Š x V x G mm	Osnovna oprema	EM	Cena v EUR brez DDV	na
113 502 217	300	262/268 x 360 x 400	koš 2 x 8 litrov	kos	129,44	1 kos

Skupina artiklov UGR U20

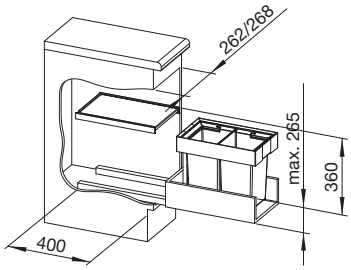

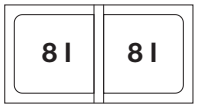

BLANCO

≥ 450

Koš za odpadke Flexon II 45/2

Tip: Flexon II 45/2 521468
Uporaba: pritrditev na ličnico
Material: umetna masa
Površina: antracitna

Št. artikla	Širina korpusa mm	Š x V x G mm	Osnovna oprema	EM	Cena v EUR brez DDV	na
113 502 218	450	412/418 x 360 x 400	koš 2 x 16 litrov	kos	131,18	1 kos

Skupina artiklov UGR U20

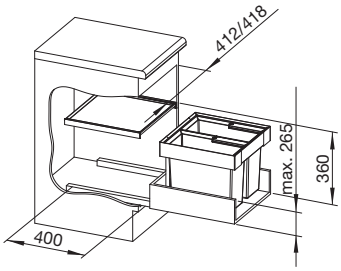

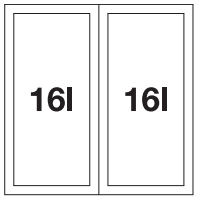

BLANCO

≥500

Koš za odpadke Flexon II 50/2

Tip: Flexon II 50/2 521469
Uporaba: pritrditev na ličnico
Material: umetna masa
Površina: antracitna

Št. artikla	Širina korpusa mm	Š x V x G mm	Osnovna oprema	EM	Cena v EUR brez DDV	na
113 502 219	500	462/468 x 360 x 400	koš 2 x 19 litrov	kos	133,45	1 kos

Skupina artiklov UGR U20

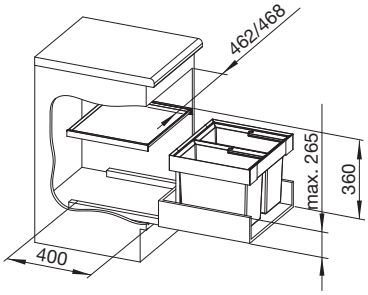

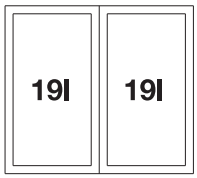

BLANCO

≥500

Koš za odpadke Flexon II 50/3

Tip: Flexon II 50/3 521470
Uporaba: pritrditev na ličnico
Material: umetna masa
Površina: antracitna

Št. artikla	Širina korpusa mm	Š x V x G mm	Osnovna oprema	EM	Cena v EUR brez DDV	na
113 502 220	500	462/468 x 360 x 400	koš 1 x 19/2 x 8 litrov	kos	142,50	1 kos

Skupina artiklov UGR U20

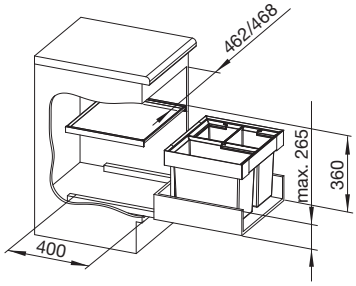

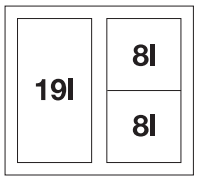

BLANCO

≥600

Koš za odpadke Flexon II 60/2

Tip: Flexon II 60/2 521471
Uporaba: pritrditev na ličnico
Material: umetna masa
Površina: antracitna

Št. artikla	Širina korpusa mm	Š x V x G mm	Osnovna oprema	EM	Cena v EUR brez DDV	na
113 502 221	600	562/568 x 360 x 400	koš 1 x 19/1 x 30 litrov	kos	145,87	1 kos

Skupina artiklov UGR U20

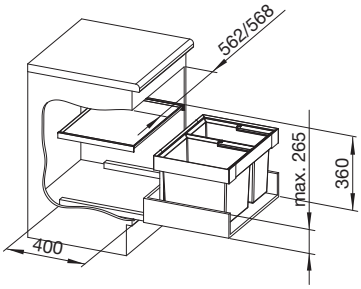

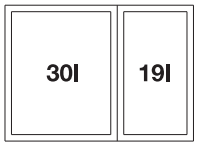

Cene so bruto, brez DDV-ja

BLANCO

≥ 600

Koš za odpadke Flexon II 60/3

Tip: Flexon II 60/3 521472
Uporaba: pritrditev na ličnico
Material: umetna masa
Površina: antracitna

Št. artikla	Širina korpusa mm	Š x V x G mm	Osnovna oprema	EM	Cena v EUR brez DDV	na
113 502 222	600	562/568 x 360 x 400	koš 3 x 15 litrov	kos	156,07	1 kos

Skupina artiklov UGR U20

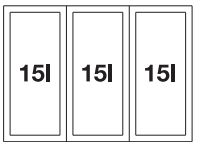

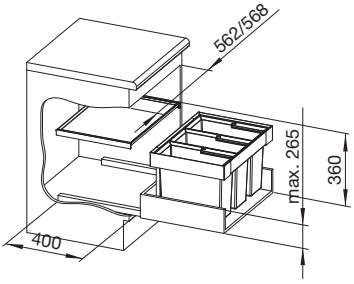

BLANCO

≥ 600

Koš za odpadke Flexon II 60/3 XL

Tip: Flexon II XL 60/3 521473
Uporaba: pritrditev na ličnico
Material: umetna masa
Površina: antracitna

Št. artikla	Širina korpusa mm	Š x V x G mm	Osnovna oprema	EM	Cena v EUR brez DDV	na
113 502 223	600	562/568 x 360 x 400	koš 1 x 30/2 x 8 litrov	kos	167,81	1 kos

Skupina artiklov UGR U20

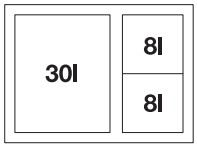

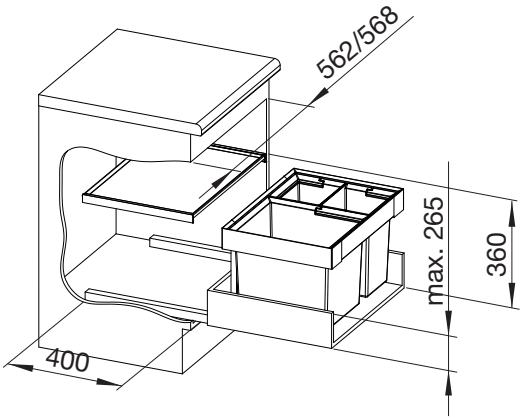

BLANCO

≥600

Koš za odpadke Flexon II 60/4

Tip: Flexon II 60/4 521474
Uporaba: pritrditev na ličnico
Material: umetna masa
Površina: antracitna

Št. artikla	Širina korpusa mm	Š x V x G mm	Osnovna oprema	EM	Cena v EUR brez DDV	na
113 502 224	600	562/568 x 360 x 400	koš 2 x 15/2 x 6 litrov	kos	183,21	1 kos

Skupina artiklov UGR U20

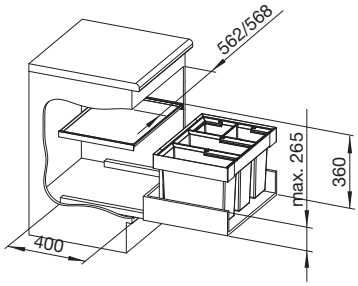

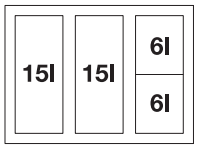

BLANCO

≥800

Koš za odpadke Flexon II 80/3

Tip: Flexon II 80/3 525221
Uporaba: pritrditev na ličnico
Material: umetna masa
Površina: antracitna

Št. artikla	Širina korpusa mm	Š x V x G mm	Osnovna oprema	EM	Cena v EUR brez DDV	na
113 508 473	800	762/768 x 330 x 400	koš 1 x 30/1 x 19/ 1 x 16 litrov	kos	187,48	1 kos

Skupina artiklov UGR U20

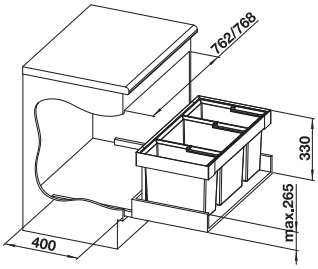

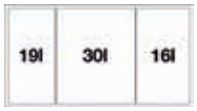

BLANCO

≥900

Koš za odpadke Flexon II 90/4

Tip: Flexon II 90/4 521475
Uporaba: pritrditev na ličnico
Material: umetna masa
Površina: antracitna

Št. artikla	Širina korpusa mm	Š x V x G mm	Osnovna oprema	EM	Cena v EUR brez DDV	na
113 502 225	900	862/868 x 330 x 400	koš 3 x 19/1 x 16 litrov	kos	190,65	1 kos

Skupina artiklov UGR U20

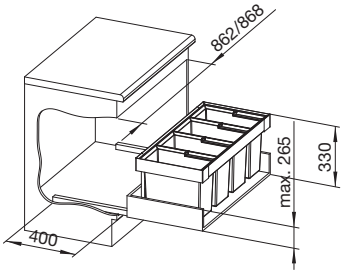

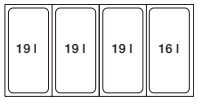

Cene so bruto, brez DDV-ja

BLANCO

≥450 ≥600

Koš za odpadke Botton Pro

Nasvet:
Ročna različica: montaža za vrtljivimi vrati za ročno upravljanje.
Samodejna različica: s praktičnim nosilcem za vrata. Uporaba vrat z vsaj 100° odpiralnim kotom.

Uporaba: za vrtljivimi vrati
Material: umetna masa
Površina: antracitna

Št. artikla	Širina korpusa mm	Š x V x G mm	Osnovna oprema	EM	Cena v EUR brez DDV	na
113 508 063 •	450	375 x 350 x 400/750	koš 2 x 13 litrov	kos	101,58	1 kos
113 508 065 •	600	525 x 350 x 400/750	koš 3 x 13 litrov	kos	131,51	1 kos

Skupina artiklov UGR U20

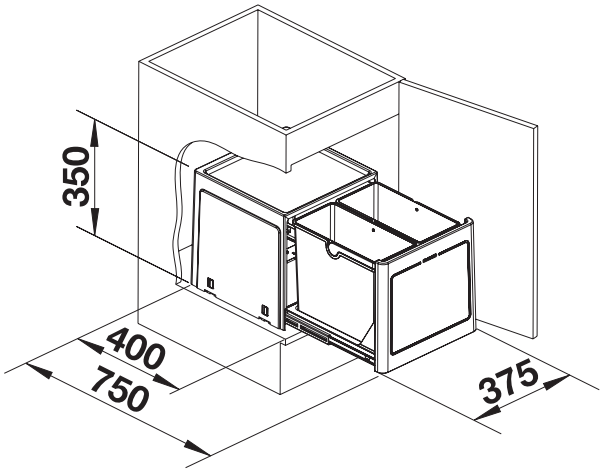

113508063

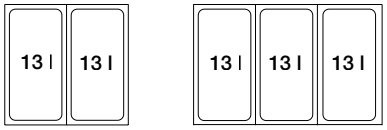

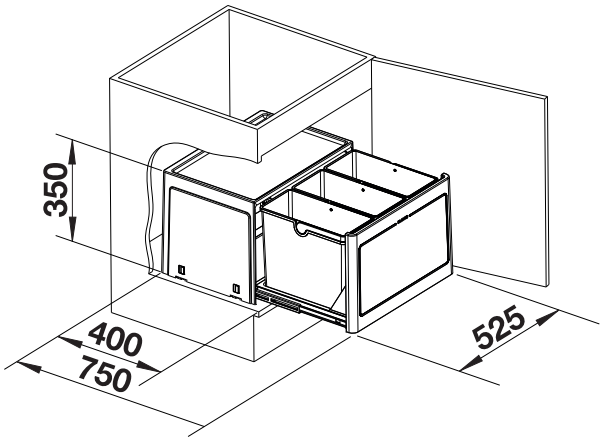

113508065

BLANCO

≥450 | ≥500 | ≥600

Koš za odpadke Singolo

Širina korpusa: 450, 500 in 600. mm
Š x V x G: 360 x 365 x 220 mm
Osnovna oprema: koš 14 litrov
Uporaba: za vrata s pritrditvijo na notranjo stran ličnice
Material: umetna masa
Površina: antracitna

Št. artikla		EM	Cena v EUR brez DDV	na
113 508 061 •		kos	53,58	1 kos

Skupina artiklov UGR U20

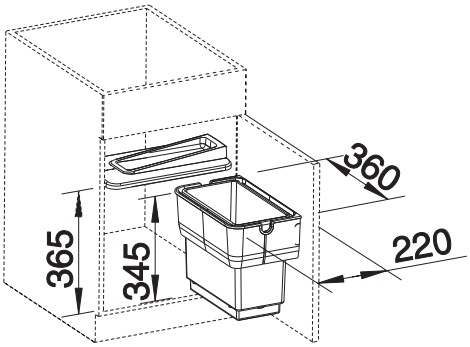

14 l

ninka®

Obešalni koš za odpadke biobin

- Uporaben v vsaki kuhinji.
- Za obesiti na robu kuhinjske ličnice, pod delovno ploščo.
- Uporaben za debeline vrat med 16-22 mm.
- Čisti in higieničen zaključek koša s pokrovom.
- Zelo preprost za čistiti.

Obseg dobave: s pokrovom.

Material: umetna masa
Površina: temno siva

Št. artikla	Š x V x G mm	Vsebina l	EM	Cena v EUR brez DDV	na
103 370 895	227 x 165 x 170	4,2	kos	13,55	1 kos

Skupina artiklov 300 375

Cene so bruto, brez DDV-ja

ninka®

Vložek za jedilni pribor Cuisio, TANDEMBOX

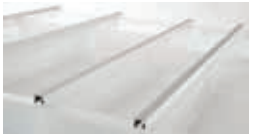

- Skladno z linijo BLUM TANDEMBOX.
- Posamezne posode vložka se med seboj povežejo z aluminijastimi profili.
- Posode lahko razdelite s premičnimi razdelilniki.
- Za različne širine predalov so na voljo seti z že sestavljenimi posodami.
- **Vložek v grafitni barvi z aluminijastimi profili v barvi inoxa.**
- **Vložek v beli barvi, z naravno eloksiranimi aluminijastimi profili.**
- **Vložek v črni barvi, s črno eloksiranimi aluminijastimi profili.**

Nasvet: za širino je upoštevana tudi tesnilna letvica.

Obseg dobave: k vsaki posodi je priložen prečni delilnik.

Št. artikla	Širina korpusa mm	Š x V x G mm	Osnovna oprema	Površina	EM	Cena v EUR brez DDV	na
103 350 540	300	220 x 55 x 473	1 x deljena posoda Š 200	bela	kos	25,24	1 kos
103 350 541	400	320 x 55 x 473	1 x deljena posoda Š 200, 1 x posoda Š 100	bela	kos	35,60	1 kos
103 350 542	450	370 x 55 x 473	1 x deljena posoda Š 200, 1 x posoda Š 150	bela	kos	37,43	1 kos
103 350 543	500	420 x 55 x 473	1 x deljena posoda Š 200, 2 x posoda Š 100	bela	kos	46,64	1 kos
103 350 544	600	520 x 55 x 473	1 x deljena posoda Š 200, 2 x posoda Š 150	bela	kos	50,29	1 kos
103 350 545	800	720 x 55 x 473	1 x deljena posoda Š 200, 2 x posoda Š 100, 2 x posoda Š 150	bela	kos	70,37	1 kos
103 350 546	900	820 x 55 x 473	1 x deljena posoda Š 200, 4 x posoda Š 150	bela	kos	74,54	1 kos
103 350 547	1000	920 x 55 x 473	1 x deljena posoda Š 200, 1 x posoda Š 100, 4 x posoda Š 150	bela	kos	77,07	1 kos
103 350 548	1200	1120 x 55 x 473	1 x deljena posoda Š 200, 6 x posoda Š 150	bela	kos	90,54	1 kos
103 350 777	300	220 x 55 x 473	1 x deljena posoda Š 200	črna	kos	27,27	1 kos
103 350 798	350	270 x 55 x 473	1 x posoda Š 100, 1 x posoda Š 150	črna	kos	32,94	1 kos
103 350 778	400	320 x 55 x 473	1 x deljena posoda Š 200, 1 x posoda Š 100	črna	kos	38,45	1 kos
103 350 779	450	370 x 55 x 473	1 x deljena posoda Š 200, 1 x posoda Š 150	črna	kos	40,46	1 kos
103 350 781	500	420 x 55 x 473	1 x deljena posoda Š 200, 2 x posoda Š 100	črna	kos	50,40	1 kos
103 350 782	600	520 x 55 x 473	1 x deljena posoda Š 200, 2 x posoda Š 150	črna	kos	54,44	1 kos
103 350 799	700	620 x 55 x 473	1 x deljena posoda Š 200, 1 x posoda Š 100, 2 x posoda Š 150	črna	kos	65,22	1 kos
103 350 783	800	720 x 55 x 473	1 x deljena posoda Š 200, 2 x posoda Š 100, 2 x posoda Š 150	črna	kos	76,03	1 kos
103 350 784	900	820 x 55 x 473	1 x deljena posoda Š 200, 4 x posoda Š 150	črna	kos	80,54	1 kos
103 350 787	1000	920 x 55 x 473	1 x posoda Š 200, 1 x posoda Š 100, 4 x posoda Š 150	črna	kos	83,34	1 kos
103 350 786	1200	1120 x 55 x 473	1 x posoda Š 200, 6 x posoda Š 150	črna	kos	97,88	1 kos
103 350 530	300	220 x 55 x 473	1 x deljena posoda Š 200	grafit	kos	26,49	1 kos
103 350 531	350	270 x 55 x 473	1 x posoda Š 100, 1 x posoda Š 150	grafit	kos	31,97	1 kos
103 350 532	400	320 x 55 x 473	1 x deljena posoda Š 200 1 x posoda Š 100	grafit	kos	37,35	1 kos
103 350 533	450	370 x 55 x 473	1 x deljena posoda Š 200, 1 x posoda Š 150	grafit	kos	39,31	1 kos
103 350 534	500	420 x 55 x 473	1 x deljena posoda Š 200, 2 x posoda Š 100	grafit	kos	48,94	1 kos
103 350 535	600	520 x 55 x 473	1 x deljena posoda Š 200, 2 x posoda Š 150	grafit	kos	52,88	1 kos
103 350 549	700	620 x 55 x 473	1 x deljena posoda Š 200, 1 x posoda Š 100, 2 x posoda Š 150	grafit	kos	63,29	1 kos
103 350 536	800	720 x 55 x 473	1 x deljena posoda Š 200, 2 x posoda Š 100, 2 x posoda Š 150	grafit	kos	73,81	1 kos
103 350 537	900	820 x 55 x 473	1 x deljena posoda Š 200, 4 x posoda Š 150	grafit	kos	78,20	1 kos
103 350 538	1000	920 x 55 x 473	1 x deljena posoda Š 200, 1 x posoda Š 100, 4 x posoda Š 150	grafit	kos	80,91	1 kos
103 350 539	1200	1120 x 55 x 473	1 x deljena posoda Š 200, 6 x posoda Š 150	grafit	kos	95,06	1 kos

Skupina artiklov 300 F65

ninka®

Vložek za jedilni pribor Cuisio, LEGRABOX

- Skladno z linijo BLUM LEGRABOX.
- Posamezne posode vložka se med seboj povežejo z aluminijastimi profili.
- Posode lahko razdelite s premičnimi razdelilniki.
- Za različne širine predalov so na voljo seti z že sestavljenimi posodami.
- **Vložek v grafitni barvi z aluminijastimi profili v barvi inoxa.**
- **Vložek v beli barvi, z naravno eloksiranimi aluminijastimi profili.**
- **Vložek v črni barvi, s črno eloksiranimi aluminijastimi profili.**

Nasvet:
za širino je upoštevana tudi tesnilna letvica.

Obseg dobave:
k vsaki posodi je priložen prečni delilnik.

Material: umetna masa

Št. artikla	Širina korpusa mm	Š x V x G mm	Osnovna oprema	Površina	EM	Cena v EUR brez DDV	na
103 350 567	1000	935 x 55 x 473	3 x posoda Š 100, 4 x posoda Š 150	bela	kos	75,19	1 kos
103 350 568	1200	1135 x 55 x 473	2 x posoda Š 100, 6 x posoda Š 150	bela	kos	88,32	1 kos
103 350 560	300	235 x 55 x 473	2 x posoda Š 100	bela	kos	25,24	1 kos
103 350 561	400	335 x 55 x 473	3 x posoda Š 100	bela	kos	34,74	1 kos
103 350 562	450	385 x 55 x 473	2 x posoda Š 100, 1 x posoda Š 150	bela	kos	36,51	1 kos
103 350 563	500	435 x 55 x 473	4 x posoda Š 100	bela	kos	45,49	1 kos
103 350 564	600	535 x 55 x 473	2 x posoda Š 100, 2 x posoda Š 150	bela	kos	49,12	1 kos
103 350 565	800	735 x 55 x 473	4 x posoda Š 100, 2 x posoda Š 150	bela	kos	68,64	1 kos
103 350 566	900	835 x 55 x 473	2 x posoda Š 100, 4 x posoda Š 150	bela	kos	72,69	1 kos
103 350 795	1000	935 x 55 x 473	3 x posoda širine 100, 4 x posoda širine 150	črna	kos	81,35	1 kos
103 350 796	1200	1135 x 55 x 473	2 x posoda širine 100, 6 x posoda širine 150	črna	kos	95,53	1 kos
103 350 788	300	235 x 55 x 473	2 x posoda širine 100	črna	kos	26,60	1 kos
103 350 789	400	335 x 55 x 473	3 x posoda širine 100	črna	kos	37,56	1 kos
103 350 790	450	385 x 55 x 473	2 x posoda širine 100, 1 x posoda širine 150	črna	kos	39,52	1 kos
103 350 791	500	435 x 55 x 473	4 x posoda širine 100	črna	kos	49,15	1 kos
103 350 792	600	535 x 55 x 473	2 x posoda širine 100, 2 x posoda širine 150	črna	kos	53,14	1 kos
103 350 793	800	735 x 55 x 473	4 x posoda širine 100, 2 x posoda širine 150	črna	kos	76,39	1 kos
103 350 794	900	835 x 55 x 473	2 x posoda širine 100, 4 x posoda širine 150	črna	kos	78,61	1 kos
103 350 585	1000	935 x 55 x 473	3 x posoda Š 100, 4 x posoda Š 150	grafit	kos	78,98	1 kos
103 350 586	1200	1135 x 55 x 473	2 x posoda Š 100, 6 x posoda Š 150	grafit	kos	92,76	1 kos
103 350 578	300	235 x 55 x 473	2 x posoda Š 100	grafit	kos	25,84	1 kos
103 350 579	400	335 x 55 x 473	3 x posoda Š 100	grafit	kos	36,46	1 kos
103 350 580	450	385 x 55 x 473	2 x posoda Š 100, 1 x posoda Š 150	grafit	kos	38,34	1 kos
103 350 581	500	435 x 55 x 473	4 x posoda Š 100	grafit	kos	47,71	1 kos
103 350 582	600	535 x 55 x 473	2 x posoda Š 100, 2 x posoda Š 150	grafit	kos	51,57	1 kos
103 350 583	800	735 x 55 x 473	4 x posoda Š 100, 2 x posoda Š 150	grafit	kos	72,04	1 kos
103 350 584	900	835 x 55 x 473	2 x posoda Š 100, 4 x posoda Š 150	grafit	kos	76,32	1 kos

Skupina artiklov 300 F65

Cene so bruto, brez DDV-ja

ninka®

Prečni delilnik Cuisio

Simbolična slika

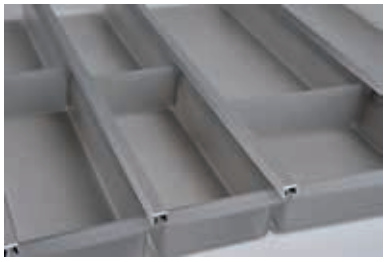

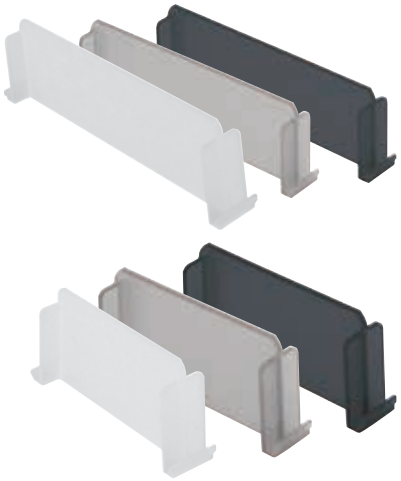

Material: umetna masa

Št. artikla	Uporaba	Površina	EM	Cena v EUR brez DDV	na
103 350 748	deljena posoda širine 200	črna	kos	0,68	1 kos
103 350 749	posoda širine 100	črna	kos	0,68	1 kos
103 350 754	posoda širine 150	črna	kos	1,25	1 kos
103 350 550	deljena posoda širine 200	bela	kos	0,68	1 kos
103 350 551	posoda širine 100	bela	kos	0,68	1 kos
103 350 552	posoda širine 150	bela	kos	1,25	1 kos
103 350 553	deljena posoda širine 200	grafit	kos	0,68	1 kos
103 350 554	posoda širine 100	grafit	kos	0,68	1 kos
103 350 555	posoda širine 150	grafit	kos	1,25	1 kos

Skupina artiklov 300 F65

ninka®

Stranski zaključek Cuisio

- Za vložek jedilnega pribora, ki ni priključen na stransko stranico.

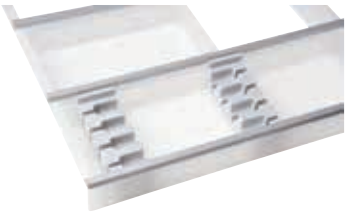

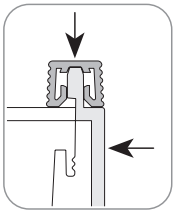

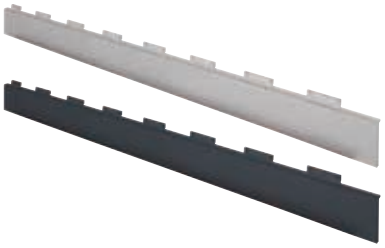

Mere: D x V = 472 x 48 mm
Material: umetna masa

Št. artikla	Površina	EM	Cena v EUR brez DDV	na
103 350 797	črna	kos	6,26	1 kos
103 350 556	grafit	kos	6,26	1 kos
103 350 689	bela	kos	6,26	1 kos

Skupina artiklov 300 F65

Hettich

Vložek za pribor Orga Tray Universal

- Za univerzalno uporabo.

Globina: 441-520 mm
Material: umetna masa
Površina: srebrna

Št. artikla	Tovarniška številka	Širina mm	Nazivna širina mm	EM	Cena v EUR brez DDV	na
103 348 159	9194930	175-200	275	kos	11,23	1 kos
103 348 168	9194931	201-250	300	kos	12,10	1 kos
103 348 169	9194932	251-300	350	kos	12,96	1 kos
103 348 173	9194933	301-350	400	kos	13,86	1 kos
103 348 174	9194934	351-400	450	kos	14,71	1 kos
103 348 177	9194935	401-450	500	kos	15,57	1 kos
103 348 178	9194936	451-500	550	kos	16,46	1 kos
103 348 179	9194937	501-600	600	kos	18,20	1 kos
103 348 186	9194938	601-700	700	kos	32,49	1 kos
103 348 187	9194939	701-800	800	kos	34,25	1 kos
103 348 188	9194940	801-900	900	kos	36,00	1 kos
103 348 189	9194941	901-1000	1000	kos	37,73	1 kos

Skupina artiklov 313 F13

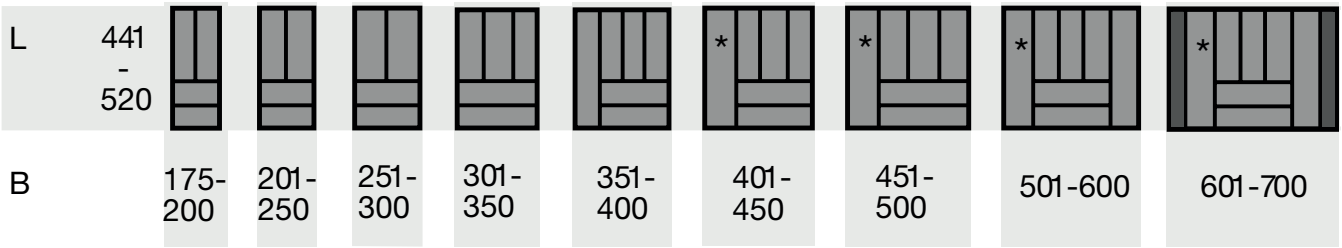

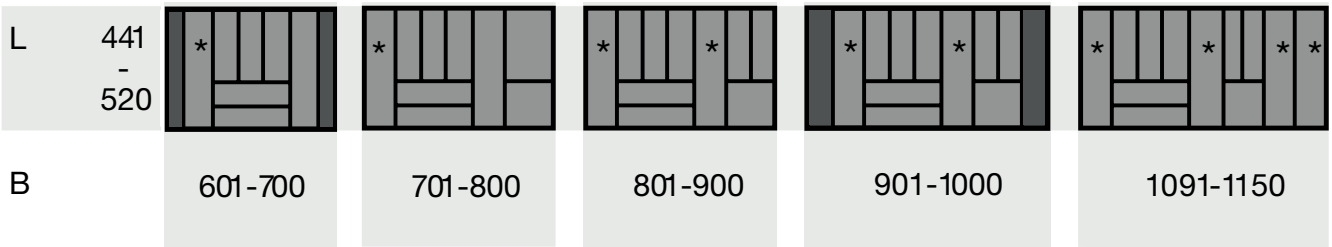

* = možnost uporabe nožev in držal za začimbe
T = globina B = širina NB = nazivna širina

Cene so bruto, brez DDV-ja

Sistem Move.
Inovacija v kuhinji.

Rockenhausen

Move vam omogoča popolno svobodo pri opremljanju predalov. S pomočjo posebnega sistema vložkov različnih velikosti, lahko predale in izvleke prilagodite glede na trenutno potrebo.

Zaradi brezstopenjskih vodoravnih premikov vložkov, lahko ustvarite različno velike prostore. Z uporabo protizdrsnih podlog, predala ni potrebno popolnoma zapolniti z vložki.

Sistem ne potrebuje veliko komponent in ponuja priročne funkcije pri vsakdanjih opravilih. Lahko ga prilagodite po širini in s tem sistemom rešite tudi problem priključitve na stranice predala, povsem brez uporabe navpičnega notranjega profila.

Set univerzalnih vložkov za pribor Move

- Za širino korpusa 600 mm.

Obseg dobave:
1 x večnamenski vložek Move (Š 150 x V 43 x G 472 mm)
1 x vložek za jedilni pribor Move (Š 300 x V 43 x G 472 mm)

Material: les

Št. artikla	Površina	EM	Cena v EUR brez DDV	na
103 392 184	hrast, lakiran	gt	79,50	1 gt

Skupina artiklov 300 F65

Set 1 vložki za pribor Move

- Za širine korpusa 700, 800 in 900 mm.

Obseg dobave:
1 x vložek za jedilni pribor Move (Š 300 x V 43 x G 472 mm)
4 x vložek Move (Š 117,5 x V 43 x G 300 mm)

Material: les

Št. artikla	Površina	EM	Cena v EUR brez DDV	na
103 392 185	hrast, lakiran	gt	131,10	1 gt

Skupina artiklov 300 F65

Set 2 vložkov za pribor Move

- Za širino korpusa od 900 do 1000 mm.

Obseg dobave:
1 x večnamenski vložek Move (Š 150 x V 43 x G 472 mm)
1 x vložek za jedilni pribor Move (Š 300 x V 43 x G 472 mm)
4 x vložek Move (Š 117,5 x V 43 x G 300 mm)

Material: les

Št. artikla	Površina	EM	Cena v EUR brez DDV	na
103 392 186	hrast, lakiran	gt	158,11	1 gt

Skupina artiklov 300 F65

Set 3 vložki za pribor Move

- Za širino korpusa od 1000 do 1200 mm.

Obseg dobave:
2 x večnamenski vložek Move (Š 150 x V 43 x G 472 mm)
1 x vložek za jedilni pribor Move (Š 300 x V 43 x G 472 mm)
4 x vložek Move (Š 117,5 x V 43 x G 300 mm)

Material: les

Št. artikla	Površina	EM	Cena v EUR brez DDV	na
103 392 187	hrast, lakiran	gt	185,13	1 gt

Skupina artiklov 300 F65

Cene so bruto, brez DDV-ja

Večnamenski vložek za predal Move

Material: les
Površina: hrast, lakiran

Št. artikla	Š x V x G mm	EM	Cena v EUR brez DDV	na
103 392 167	150 x 43 x 472	kos	25,47	1 kos

Skupina artiklov 300 F65

Vložek za jedilni pribor Move

Material: les
Površina: hrast, lakiran

Št. artikla	Š x V x G mm	EM	Cena v EUR brez DDV	na
103 392 168	300 x 43 x 472	kos	49,51	1 kos

Skupina artiklov 300 F65

Vložek za predal Move

Material: les
Površina: hrast, lakiran

Št. artikla	Š x V x G mm	EM	Cena v EUR brez DDV	na
103 392 169	117,5 x 43 x 300	kos	18,56	1 kos

Skupina artiklov 300 F65

Držalo za folije Move

- Uporaben za vložek za pribor Move.

Material: les/aluminij
Površina: hrast, lakiran

Št. artikla	Š x V x G mm	EM	Cena v EUR brez DDV	na
103 392 170	137,5 x 37,5 x 472	kos	37,95	1 kos

Skupina artiklov 300 F65

Vložek za nože Move

- Uporaben za vložek za pribor Move.

Material: les
Površina: hrast, lakiran

Št. artikla	Š x V x G mm	EM	Cena v EUR brez DDV	na
103 392 171	137,5 x 37,5 x 472	kos	49,22	1 kos

Skupina artiklov 300 F65

Vložek za začimbe Move

- Uporabno za vložek za pribor Move.

Material: les
Površina: hrast, lakiran

Št. artikla	Š x V x G mm	EM	Cena v EUR brez DDV	na
103 392 172	137,5 x 8 x 472	kos	28,79	1 kos

Skupina artiklov 300 F65

Posoda za začimbe Move

- Primerna za vložek za začimbe Move.
- Lesen pokrov je obarvan z globoko črnim lakom za table in posodo lahko posamično označite s kredo.

Material: keramika/les
Površina: antracit/črna

Št. artikla	ø mm	Višina mm	EM	Cena v EUR brez DDV	na
103 392 195	60	73	kos	22,42	1 kos

Skupina artiklov 300 F65

Vložek za začimbe Move, prečni

- Uporaben za vložek za pribor Move.

Material: les
Površina: hrast, lakiran

Št. artikla	Š x V x G mm	EM	Cena v EUR brez DDV	na
103 392 173	137,5 x 26 x 472	kos	27,20	1 kos

Skupina artiklov 300 F65

Križni delilnik Move

- Uporaben za vložek za pribor Move.

Material: les
Površina: hrast, lakiran

Št. artikla	Š x V x G mm	EM	Cena v EUR brez DDV	na
103 392 174	137,5 x 37,5 x 472	kos	18,04	1 kos

Skupina artiklov 300 F65

Veznik Move Alu-Clip

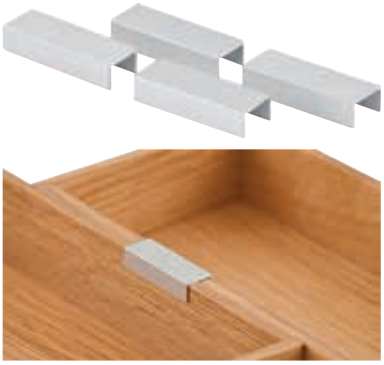

- Za povezavo posameznih elementov.

Material: aluminij

Št. artikla	Š x V x G mm	EM	Cena v EUR brez DDV	na
103 392 175	14 x 9 x 40	kos	1,31	1 kos

Skupina artiklov 300 F65

Cene so bruto, brez DDV-ja

CONNECT.
Povsem nova oblika reda.

ninka®

Neodvisna od sosednjega predala in izvleka, a vseeno med seboj povezana. To je nova ideja. Osnovno oblikovani delilniki se med seboj povežejo v zelo prilagodljiv sistem. Njihova svoboda pri načrtovanju, stabilnost in občutek ob dotiku vas v trenutku prepričajo.

- Primerno za širine korpusa od 300 mm naprej.
- Uporabno za vsak sistem stranic.
- Preprosta montaža s pomočjo veznikov.

V notranjosti predalov in izvlekov vam "connect" omogoča ustvarjenje reda v predalu. Zaradu izdelave v priročnem 25 mm rastru, imate na razpolago številne različne elemente s harmonično in ravno obliko. Lahko jih med seboj "connectate" in tako lahko uresničite vaše ideje, brez omejitev.

Pri uporabi sistema niste omejeni na določeni sistem stranic ali na določeno globino predala oz. širino.

ninka®

Seti NINKA CONNECT

- Sistem posod in razdelilnih elementov.
- Primerno za širino korpusa od 300 mm naprej.
- Uporaben z vsakim sistemom okvirjev.
- Preprost za montažo s pomočjo povezovalnikov.
- Fleksibilna prilagoditev na odlagalno podlogo in predal.
- Barva podobna orion sivi.
- Uporabiti s protizdrsno podlogo.

Namig:
osnovni seti 1-5 in 6-10 se razlikujejo samo v velikosti L-delov.

Material: umetna masa
Površina: temno siva

Št. artikla	Tip	Globina mm	Osnovna oprema	EM	Cena v EUR brez DDV	na
103 350 767	CONNECT Basis set 1	500-550	1 x velika osnovna posoda, 1 x E-element, 1 x velik L-delilnik levo, 4 x povezovalnik	gt	30,80	1 gt
103 350 768	CONNECT Basis set 2	500-550	1 x velika osnovna posoda, 4 x velik L-delilnik levo, 4 x povezovalnik	gt	34,50	1 gt
103 350 769	CONNECT Basis set 3	500-550	1 x velika osnovna posoda, 4 x velik L-delilnik desno, 4 x povezovalnik	gt	34,50	1 gt
103 350 770	CONNECT Basis set 4	500-550	1 x velika osnovna posoda, 1 x velik L-delilnik desno, 1 x velik L-delilnik levo, 4 x povezovalnik	gt	24,27	1 gt
103 350 771	CONNECT Basis set 5	500-550	1 x majhna osnovna posoda, 1 x velik L-delilnik desno, 1 x velik L-delilnik levo, 3 x povezovalnik	gt	20,59	1 gt
103 350 772	CONNECT Basis set 6	450-500	1 x velika osnovna posoda, 1 x majhen L-delilnik desno, 2 x E-element, 4 x povezovalnik	gt	30,38	1 gt
103 350 773	CONNECT Basis set 7	450-500	1 x velika osnovna posoda, 4 x majhen L-delilnik levo, 4 x povezovalnik	gt	32,83	1 gt
103 350 774	CONNECT Basis set 8	450-500	1 x velika osnovna posoda, 4 x majhen L-delilnik desno, 4 x povezovalnik	gt	32,83	1 gt
103 350 775	CONNECT Basis set 9	450-500	1 x velika osnovna posoda, 1 x velik L-delilnik desno, 1 x majhen L-delilnik levo, 4 x povezovalnik	gt	23,44	1 gt
103 350 776	CONNECT Basis set 10	450-500	1 x majhna osnovna posoda, majhen L-delilnik desno, majhen L-delilnik levo, 3 x povezovalnik	gt	19,76	1 gt

Skupina artiklov 300 F65

Cene so bruto, brez DDV-ja

ninka®

Osnovna posoda NINKA CONNECT, skrajšljiva

- Posoda se lahko prilagodi glede na globino predala.

Material: umetna masa
Površina: temno siva

Št. artikla	Dolžina mm	Širina mm	Višina mm	EM	Cena v EUR brez DDV	na
103 350 726	529	275	50	kos	20,18	1 kos

Skupina artiklov 300 F65

ninka®

Osnovna posoda NINKA CONNECT, velika

Material: umetna masa
Površina: temno siva

Št. artikla	Dolžina mm	Širina mm	Višina mm	EM	Cena v EUR brez DDV	na
103 350 759	400	200	50	kos	12,27	1 kos

Skupina artiklov 300 F65

ninka®

Osnovna posoda NINKA CONNECT, majhna

Material: umetna masa
Površina: temno siva

Št. artikla	Dolžina mm	Širina mm	Višina mm	EM	Cena v EUR brez DDV	na
103 350 760	300	100	50	kos	9,03	1 kos

Skupina artiklov 300 F65

ninka®

Velik L delilnik NINKA CONNECT, desni

Material: umetna masa
Površina: temno siva

Št. artikla	Dolžina mm	Širina mm	Višina mm	EM	Cena v EUR brez DDV	na
103 350 761	250	100	50	kos	5,12	1 kos

Skupina artiklov 300 F65

ninka®

Velik L delilnik NINKA CONNECT, levi

Material: umetna masa
Površina: temno siva

Št. artikla	Dolžina mm	Širina mm	Višina mm	EM	Cena v EUR brez DDV	na
103 350 762	250	100	50	kos	5,12	1 kos

Skupina artiklov 300 F65

ninka®

E-element NINKA CONNECT

Material: umetna masa
Površina: temno siva

Št. artikla	Dolžina mm	Širina mm	Višina mm	EM	Cena v EUR brez DDV	na
103 350 763	200	100	50	kos	5,82	1 kos

Skupina artiklov 300 F65

ninka®

Majhen L-delilnik NINKA CONNECT, desni

Material: umetna masa
Površina: temno siva

Št. artikla	Dolžina mm	Širina mm	Višina mm	EM	Cena v EUR brez DDV	na
103 350 764	200	100	50	kos	4,70	1 kos

Skupina artiklov 300 F65

ninka®

Majhen L-delilnik NINKA CONNECT, levi

Material: umetna masa
Površina: temno siva

Št. artikla	Dolžina mm	Širina mm	Višina mm	EM	Cena v EUR brez DDV	na
103 350 765	200	100	50	kos	4,70	1 kos

Skupina artiklov 300 F65

ninka®

Povezovalnik NINKA CONNECT

Površina: rdeča

Št. artikla	Material	EM	Cena v EUR brez DDV	na
103 350 766	umetna masa	kos	0,44	1 kos

Skupina artiklov 300 F65

Cene so bruto, brez DDV-ja

Vložki za pribor Sky, LEGRABOX

- Skladno z linijo BLUM LEGRABOX.
- Higienično.
- Trdna izdelava.
- Prijetnega videza.
- Veliko možnosti kombiniranja.

Material: umetna masa
Površina: skrilavec, siva

Št. artikla	Širina korpusa mm	Š x V x G mm	EM	Cena v EUR brez DDV	na
103 350 513	300	220 x 53 x 373	kos	5,40	1 kos
103 350 515	400	320 x 53 x 373	kos	6,50	1 kos
103 350 516	450	370 x 53 x 373	kos	6,99	1 kos
103 350 517	500	420 x 53 x 373	kos	8,33	1 kos
103 350 519	600	520 x 53 x 373	kos	9,11	1 kos
103 350 245	300	220 x 53 x 473	kos	5,40	1 kos
103 350 281	350	270 x 53 x 473	kos	5,69	1 kos
103 350 436	400	320 x 53 x 473	kos	6,50	1 kos
103 350 437	450	370 x 53 x 473	kos	6,99	1 kos
103 350 438	500	420 x 53 x 473	kos	8,33	1 kos
103 350 439	550	470 x 53 x 473	kos	8,67	1 kos
103 350 449	600	520 x 53 x 473	kos	9,11	1 kos
103 350 495	700	620 x 53 x 473	kos	12,82	1 kos
103 350 496	800	720 x 53 x 473	kos	13,44	1 kos
103 350 497	900	820 x 53 x 473	kos	14,38	1 kos
103 350 498	1000	920 x 53 x 473	kos	17,30	1 kos
103 350 499	1100	1020 x 53 x 473	kos	17,90	1 kos
103 350 512	1200	1120 x 53 x 473	kos	18,37	1 kos

Skupina artiklov 300 F65

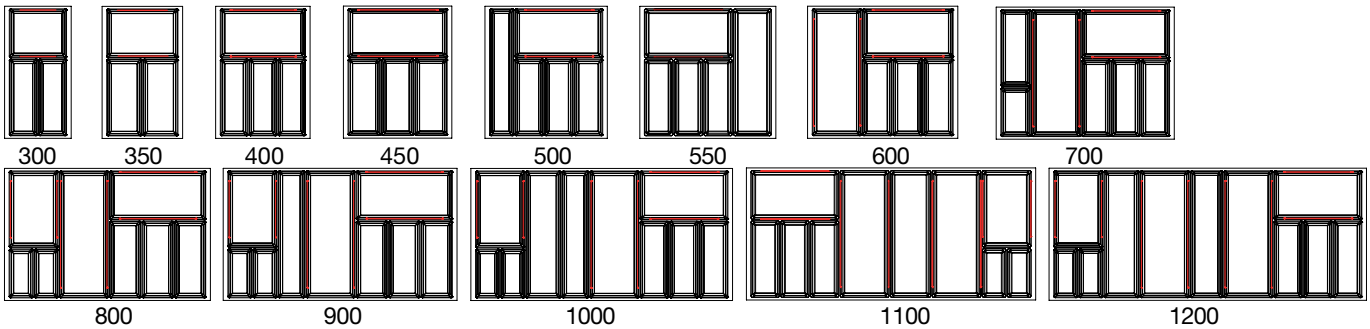

Rdeče skice ponazarjajo možnost prerazporeditev delilnikov.

Set delilnikov Sky

Obseg dobave: 3 x delilnik.

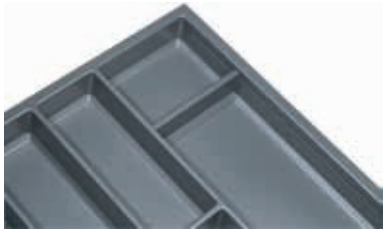

Material: umetna masa
Površina: skrilavec, siva

Št. artikla	Mere mm	Material	EM	Cena v EUR brez DDV	na
103 350 669	170,5 x 40	umetna masa	gt	3,97	1 gt

Skupina artiklov 300 F65

Vložek za jedilni pribor Scoop II

Material: umetna masa
Površina: srebrna

Št. artikla	Širina korpusa mm	Š x V x G mm	EM	Cena v EUR brez DDV	na
103 350 302	300	216 x 59 x 474	kos	4,85	1 kos
103 350 303	350	266 x 59 x 474	kos	5,40	1 kos
103 350 304	400	316 x 59 x 474	kos	5,90	1 kos
103 350 305	450	366 x 59 x 474	kos	6,21	1 kos
103 350 306	500	416 x 59 x 474	kos	8,35	1 kos
103 350 307	550	466 x 59 x 474	kos	8,80	1 kos
103 350 308	600	516 x 59 x 474	kos	9,94	1 kos
103 350 309	700	616 x 59 x 474	kos	13,91	1 kos
103 350 310	800	716 x 59 x 474	kos	15,32	1 kos
103 350 311	900	816 x 59 x 474	kos	16,76	1 kos
103 350 312	1000	916 x 59 x 474	kos	18,45	1 kos
103 350 313	1200	1116 x 59 x 474	kos	21,61	1 kos

Skupina artiklov 300 F65

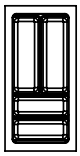
300

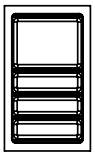
350

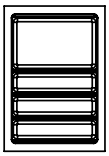
400

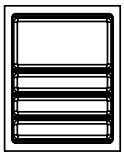
450

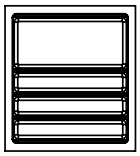
500

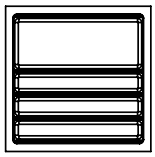
550

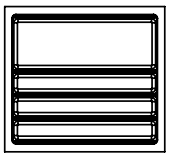
600

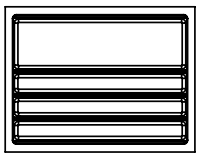
700

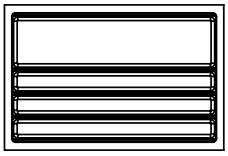
800

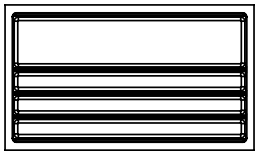
900

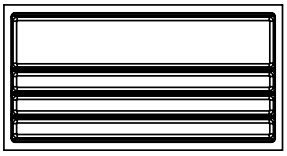
1000

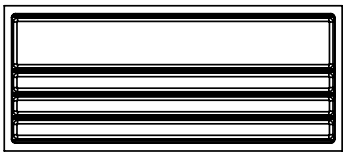
1200

Primer uporabe z 1 vložkom in 1 setom delilnika

Cene so bruto, brez DDV-ja

Vložek za predal Scoop II

Površina: srebrna

Št. artikla	Š x V x G mm	Material	EM	Cena v EUR brez DDV	na
103 350 301	180 x 50 x 180	umetna masa	kos	5,64	1 kos

Skupina artiklov 300 F65

Set delilnika Scoop II

Površina: srebrna

Št. artikla	Osnovna oprema	Material	EM	Cena v EUR brez DDV	na
103 350 812	3 x majhen, 1 x velik	umetna masa	kos	3,68	1 kos

Skupina artiklov 300 F65

peka
macht Stauraum ergonomisch

Delilnik steklenic Spider

- Za predale s 16 mm debelo leseno hrbtno stranjo.
- Brez orodja ga namestite na levo ali desno hrbtno stran predala ali omare.
- Delilnik ima prostor za lonce, ponve ali druge predmete.

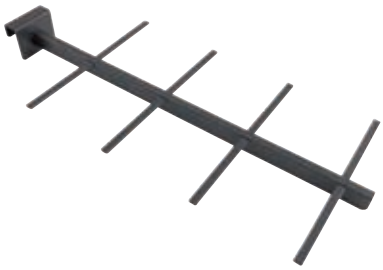

Izvedba: dvovrstna
Material: jeklo
Površina: antracitna

Št. artikla	Š x V x G mm	EM	Cena v EUR brez DDV	na
103 370 628	195 x 44 x 418	kos	27,64	1 kos

Skupina artiklov 300 341

Vložek za jedilni pribor S72

Širina korpusa 450

Širina korpusa 500

Širina korpusa 600

- Rob omogoča odlično prileganje v predal.
- Preprost za vzdrževanje.

Globina: 391-490 mm
Višina: 45 mm
Material: umetna masa

Št. artikla	Širina korpusa mm	Širina mm	Površina	EM	Cena v EUR brez DDV	na
103 324 189	450	344-390	bela	kos	3,71	1 kos
103 324 190	500	394-440	bela	kos	4,59	1 kos
103 324 191	600	494-540	bela	kos	4,70	1 kos

Skupina artiklov 300

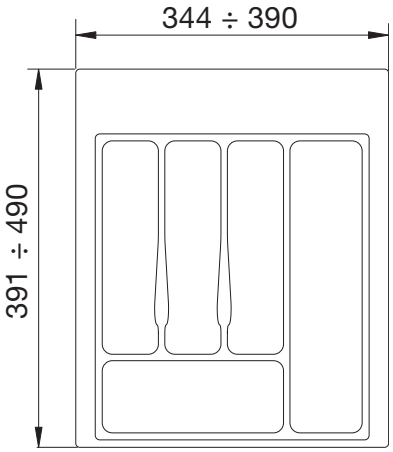

32/72.R45

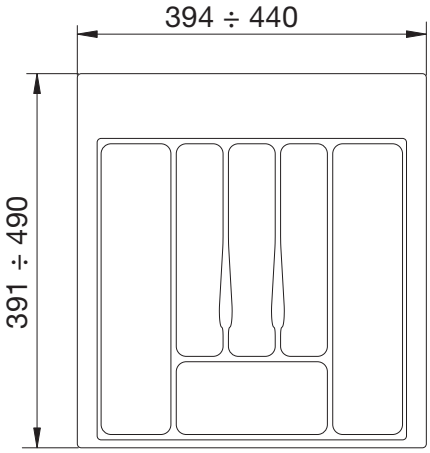

32/72.R50

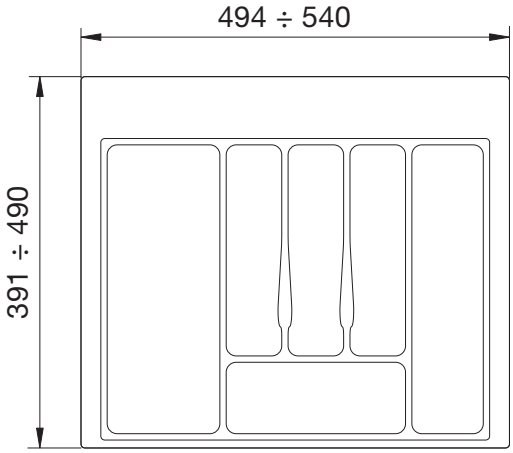

32/72.R60

Cene so bruto, brez DDV-ja

Organizator SpaceFlexx

- Prilagodljiv organizacijski element za varno shranjevanje kuhinjskih pripomočkov.
- Prilagodi se predmetom in obdrži različno velike in oblikovane predmete varno na svojem mestu.
- Delilnike nesttex® lahko umivate v pomivalnem stroju pri 30 °C.

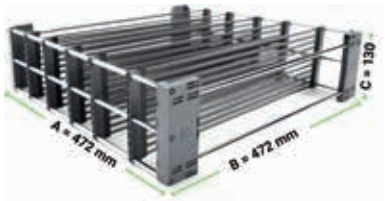

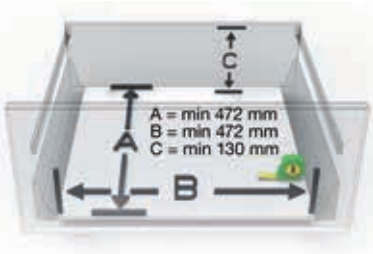

Material: umetna masa/jeklo
Površina: temno siva/kromirana

Št. artikla	Š x V x G mm	Širina korpusa mm	EM	Cena v EUR brez DDV	na
103 350 514	472 x 130 x 472	600	gt	100,22	1 gt

Skupina artiklov 300 F65

Kovinske poličke/nosilci Linero MosaiQ

Številne kombinacije za kuhinjsko nišo!

Posamezne funkcionalne dele se lahko med seboj neomejeno dopolnjuje in kombinira. Poljubno jih lahko vpenjate oziroma natikate na stenski profil, ki je osnova sistema Linero MosaiQ.
V stenski profil lahko vpenjate tudi elemente iz reling sistema Linero 2000, saj sta med seboj združljiva.

Stenski profili Linero MosaiQ

- Z zarezo na zgornji strani, za vpenjanje poličk.

Obseg dobave:
1 x profil s pokrovom, 2 x zaključna kapica, 1 x vezni člen, 2 x vijak in vložek.

Material: aluminij
Površina: videz inoxa

Št. artikla	Dolžina mm	EM	Cena v EUR brez DDV	na
103 342 314	600	kos	65,90	1 kos
103 342 315	900	kos	91,45	1 kos
103 342 316	1200	kos	117,14	1 kos
103 342 317	1500	kos	142,45	1 kos

Skupina artiklov 300 F62

Cene so bruto, brez DDV-ja

Letev za obešanje Linero MosaiQ

Material: jeklo

Št. artikla	Izvedba	Š x V x G mm	Površina	EM	Cena v EUR brez DDV	na
103 342 031	6 x kavelj	250 x 40 x 45	grafitno črna	kos	21,27	1 kos
103 342 308	6 x kavelj	250 x 40 x 45	titan siva	kos	21,27	1 kos

Skupina artiklov 300 F62

Nosilec za brisače Linero MosaiQ

Material: jeklo

Št. artikla	Š x V x G mm	Površina	EM	Cena v EUR brez DDV	na
103 342 030	350 x 40 x 75	grafitno črna	kos	29,31	1 kos
103 342 307	350 x 40 x 75	titan siva	kos	29,31	1 kos

Skupina artiklov 300 F62

Nosilec za papirnate brisače Linero MosaiQ

Material: jeklo

Št. artikla	Š x V x G mm	Površina	EM	Cena v EUR brez DDV	na
103 342 025	350 x 120 x 155	grafitno črna	kos	46,30	1 kos
103 342 301	350 x 120 x 155	titan siva	kos	46,30	1 kos

Skupina artiklov 300 F62

Nosilec za folije Linero MosaiQ

Material: jeklo/umetna masa

Št. artikla	Š x V x G mm	Površina	EM	Cena v EUR brez DDV	na
103 342 026	350 x 300 x 110	grafitno črna /RAL 7015 skrilavec siva	kos	149,81	1 kos
103 342 302	350 x 300 x 110	titan siva/RAL7021 črno siva	kos	149,81	1 kos

Skupina artiklov 300 F62

Magnetno stojalo za nože Linero MosaiQ

Material: jeklo/umetna masa

Št. artikla	Izvedba	Š x V x G mm	Površina	EM	Cena v EUR brez DDV	na
103 342 024	za 7 nožev	350 x 200 x 45	grafitno črna /RAL 7015 skrilavec siva	kos	185,36	1 kos
103 342 300	za 7 nožev	350 x 200 x 45	titan siva/RAL7021 črno siva	kos	185,36	1 kos

Skupina artiklov 300 F62

Odlagalne poličke Linero MosaiQ

Material: jeklo

Št. artikla	Š x V x G mm	Površina	EM	Cena v EUR brez DDV	na
103 342 027	350 x 140 x 110	grafitno črna/sive dekorativne črte	kos	45,73	1 kos
103 342 028	350 x 200 x 110	grafitno črna/sive dekorativne črte	kos	55,31	1 kos
103 342 029	350 x 300 x 110	grafitno črna/sive dekorativne črte	kos	63,74	1 kos
103 342 304	350 x 140 x 110	titan siva/sive dekorativne črte	kos	45,73	1 kos
103 342 305	350 x 200 x 110	titan siva/sive dekorativne črte	kos	55,31	1 kos
103 342 306	350 x 300 x 110	titan siva/sive dekorativne črte	kos	63,74	1 kos

Skupina artiklov 300 F62

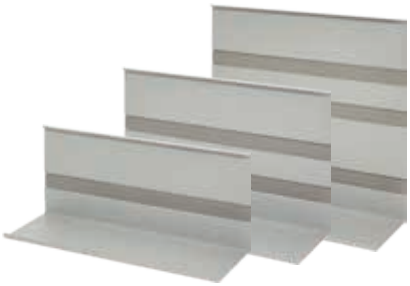

Odlagalne poličke z ograjo Linero MosaiQ

Material: jeklo

Št. artikla	Š x V x G mm	Površina	EM	Cena v EUR brez DDV	na
103 342 035	350 x 200 x 110	grafitno črna/sive dekorativne črte	kos	63,14	1 kos
103 342 036	350 x 300 x 110	grafitno črna/sive dekorativne črte	kos	70,37	1 kos
103 342 312	350 x 200 x 110	titan siva/sive dekorativne črte	kos	63,14	1 kos
103 342 313	350 x 300 x 110	titan siva/sive dekorativne črte	kos	70,37	1 kos

Skupina artiklov 300 F62

Zgornja polica Linero MosaiQ

Material: jeklo

Št. artikla	Š x V x G mm	Površina	EM	Cena v EUR brez DDV	na
103 342 032	235 x 10 x 90	grafitno črna	kos	26,67	1 kos
103 342 033	350 x 10 x 90	grafitno črna	kos	28,61	1 kos
103 342 034 •	585 x 10 x 90	grafitno črna	kos	35,08	1 kos
103 342 309	235 x 10 x 90	titan siva	kos	26,67	1 kos
103 342 310	350 x 10 x 90	titan siva	kos	28,61	1 kos
103 342 311	585 x 10 x 90	titan siva	kos	35,08	1 kos

Skupina artiklov 300 F62

Posodica Linero MosaiQ z delilnikom

- Primerna za shranjevanje živil, odporna na UV-žarke. Primerna za pomivanje v stroju.
- Delilnik se lahko odstrani iz posode.

Material: umetna masa, bela/delilnik: črn

Št. artikla	Š x V x G mm	EM	Cena v EUR brez DDV	na
103 342 303	135 x 155 x 135	kos	23,05	1 kos

Skupina artiklov 300 F62

Cene so bruto, brez DDV-ja

A++ LED 24 VDC

LED-trakovi Linero MosaiQ 24 V/DC

LED-trakovi so krasen dodatek za nišni sistem Linero MosaiQ.
Trak je posebej razvit za montažo v profil Linero MosaiQ.
S pomočjo traku lahko nišni sistem razširite v svetilko.

- Preprosta montaža.
- Palice se lahko kombinirajo s pomočjo vgrajenega sistema spojnikov.
- Največja neprekinjena dolžina traku je lahko 3450 mm.

Nasvet: trakove lahko vgradite v profil Linero MosaiQ le v eno smer, tako da je povezava vedno na desni strani.

Obseg dobave: brez priključnega kabla. Kabel je priložen pretvorniku.

Širina: 12,5 mm
Višina: 10,25 mm
Barva svetlobe: 4000 K, nevtralno bela

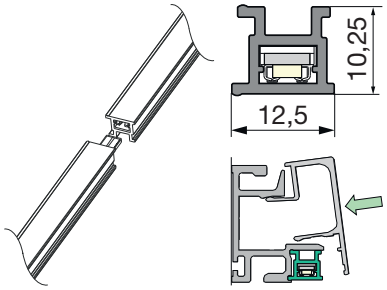

Št. artikla	Dolžina mm	Svetlobni tok (lumen)	Moč W	Material	Površina	EM	Cena v EUR brez DDV	na
103 342 318	290	118	1,68	umetna masa	bela opal	kos	64,88	1 kos
103 342 319	383	157	1,24	umetna masa	bela opal	kos	72,30	1 kos
103 342 320	568	236	3.36	umetna masa	bela opal	kos	87,59	1 kos

Skupina artiklov 300 F62

Pribor				
Št. artikla	**Opis**	**EM**	**Cena v EUR brez DDV**	**na**
103 342 321	LED-pretvornik Lineo MosaiQ 24 V/DC, moč 20 W	kos	126,95	1 kos
103 342 322	LED-povezovalni priključek Linero MosaiQ, 2000 mm	kos	12,29	1 kos

LED-pretvornik

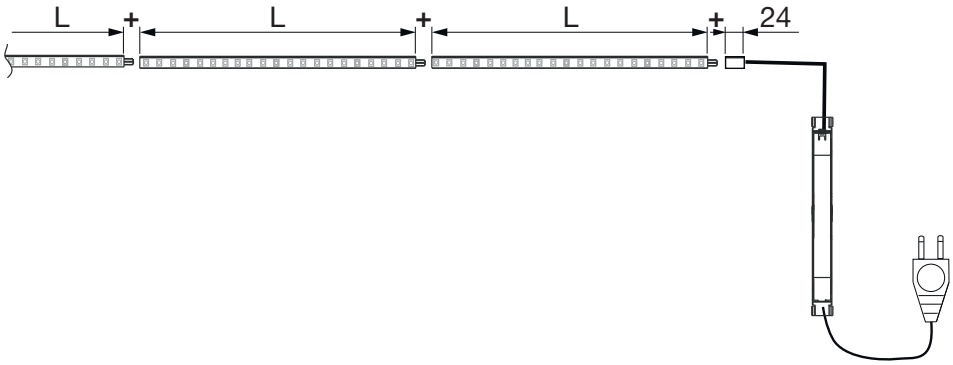

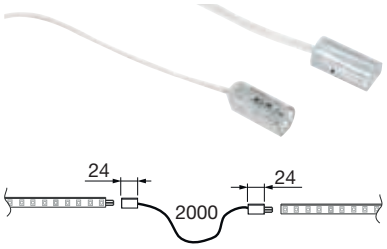

LED-povezovalni kabel

Sistem relingov Linero 2000

Osnova je profilna letev z utorom na spodnji strani, v katerega je mogoče obesiti funkcionalne elemente in jih lahko brez težav spreminajte.

1. Pritrdite tirnico na steno.

2. Pripnite pokrov.

3. Nataknite zaključne kapice.

4. Obesite funkcionalne elemente.

Cene so bruto, brez DDV-ja

Set relingov

Nasvet: profil Linero 2000 se lahko prav tako uporabi za namestitev funkcijskih elementov nišnega sistema Linero MosaiQ.

Obseg dobave: 1 x profilna letev s pokrovom, 2 x zaključna kapica, 1 x veznik, pritrdilni material.

Material: jeklo
Površina: videz inoxa

Št. artikla	Dolžina mm	EM	Cena v EUR brez DDV	na
103 382 800	600	gt	31,24	1 gt
103 382 801	900	gt	42,23	1 gt
103 382 802	1200	gt	48,88	1 gt
103 382 803	1500	gt	56,97	1 gt

Skupina artiklov 300 306

Obešalna letev

S 6 kaveljčki.

Površina: videz inoxa

Št. artikla	Dolžina mm	Material	EM	Cena v EUR brez DDV	na
103 382 810	380	jeklo	kos	24,26	1 kos

Skupina artiklov 300 306

Univerzalno držalo

Površina: videz inoxa

Št. artikla	Dolžina mm	Material	EM	Cena v EUR brez DDV	na
103 382 812	571	jeklo	kos	21,02	1 kos

Skupina artiklov 300 306

Držalo brisač

3-etažno, za papirnate brisače, aluminijasto folijo in prozorno folijo za živila z nastavkom za odrez:

- Z obema rokama primite folijo in jo povlecite na želeno dolžino.
- Ko folijo odvijete, se rezilo samodejno dvigne.
- Povlecite folijo proti robu-rezilo se samodejno vrne v izhodiščni položaj.

Površina: videz inoxa

Št. artikla	Š x V x G mm	Material	EM	Cena v EUR brez DDV	na
103 382 814	352 x 305 x 150	jeklo	kos	131,99	1 kos

Skupina artiklov 300 306

Držalo papirnatih brisač

Držalo za kuhinjske papirnate brisače.

Površina: videz inoxa

Št. artikla	Š x V x G mm	Material	EM	Cena v EUR brez DDV	na
103 382 816	352 x 260 x 150	jeklo	kos	40,54	1 kos

Skupina artiklov 300 306

Odlagalna polica

Površina: videz inoxa

Št. artikla	Š x V x G mm	Material	EM	Cena v EUR brez DDV	na
103 382 818	440 x 271 x 150	jeklo	kos	58,69	1 kos

Skupina artiklov 300 306

Nosilec za začimbe

V dveh ravneh, za posode za začimbe, z največjim ø 59 ter največjo višino 110 mm.

Površina: videz inoxa

Št. artikla	Š x V x G mm	Material	EM	Cena v EUR brez DDV	na
103 382 820	380 x 271 x 80	jeklo	kos	70,30	1 kos

Skupina artiklov 300 306

Držalo za nože

Z zaščito za roke iz varnostnega stekla, za 8 nožev.

Št. artikla	Š x V x G mm	Material	EM	Cena v EUR brez DDV	na
103 382 822	380 x 370 x 80	jeklo, videz inoxa/bukev, masivna	kos	87,64	1 kos

Skupina artiklov 300 306

Cene so bruto, brez DDV-ja

Reling sistem ø 16 mm

Reling sistemi za kuhinje so elegantnega videza in nadvse uporabni.
Vse kuhinjske potrebščine se lahko preprosto obesijo na reling in so vedno pri roki, ko jih potrebujete.

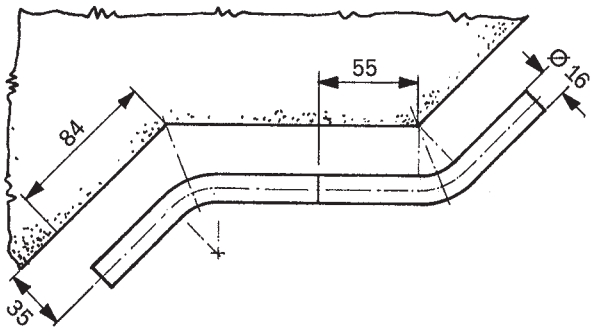

135 stopinjska uporaba

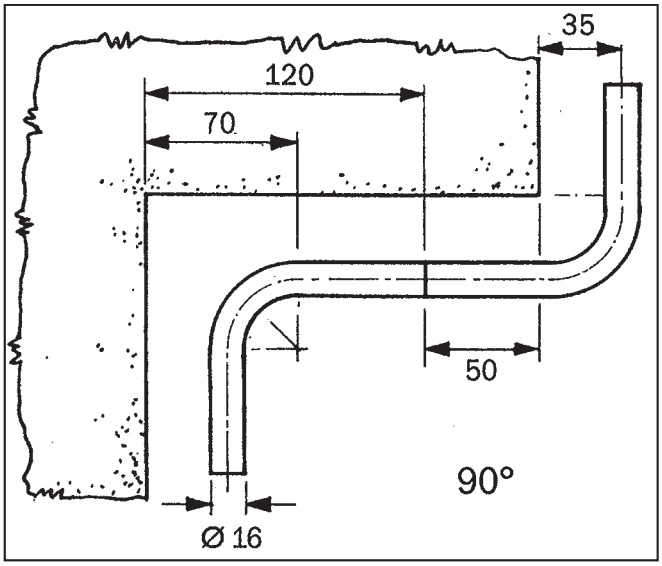

90 stopinjska uporaba

Set relingov ø 16 mm

Obseg dobave:
1 x reling, 2 x držalo relinga »Modern« (Š: 20, V: 20, G: 50 mm), 2 x zaključna kapa »Modern« (ø: 18 mm), 5 x odprta S-kljukica.

Površina: videz inoxa

Št. artikla	Dolžina mm	Material	EM	Cena v EUR brez DDV	na
103 307 574	596	jeklo	gt	21,70	1 gt
103 307 577	896	jeklo	gt	25,98	1 gt
103 307 580	1196	jeklo	gt	30,26	1 gt

Skupina artiklov 300 306

Reling, ø 16 mm

Zunanji ø: 16 mm
Notranji ø: 13 mm
Površina: videz inoxa

Št. artikla	Dolžina mm	Material	EM	Cena v EUR brez DDV	na
103 307 461	1500	jeklo	kos	20,23	1 kos

Skupina artiklov 300 306

Držalo relinga Modern

Obseg dobave: 1 x pritrdilna matica, 1 x vijak Spax, 2 x 6-kotni vijak.

Izvedba: oglata
Š x V x G: 20 x 20 x 50 mm
Površina: videz inoxa

Št. artikla	Material	EM	Cena v EUR brez DDV	na
103 307 483	zamak	kos	5,94	1 kos

Skupina artiklov 300 306

Držalo relinga z ravnim podnožjem

Obseg dobave: 1 x pritrdilna matica, 1 x vijak Spax, 2 x 6-kotni vijak.

Izvedba: z ravnim podnožjem
Š x V x G: 25 x 24 x 45 mm
Površina: videz inoxa

Št. artikla	Material	EM	Cena v EUR brez DDV	na
103 307 462	zamak	kos	4,28	1 kos

Skupina artiklov 300 306

Kotni reling 90°

Izvedba: 90°
Zunanji ø: 16 mm
Notranji ø: 13 mm
Površina: videz inoxa

Št. artikla	Material	EM	Cena v EUR brez DDV	na
103 307 463	jeklo	kos	5,12	1 kos

Skupina artiklov 300 306

Kotni reling 135°

Izvedba: 135°
Zunanji ø: 16 mm
Notranji ø: 13 mm
Površina: videz inoxa

Št. artikla	Material	EM	Cena v EUR brez DDV	na
103 307 464	jeklo	kos	5,12	1 kos

Skupina artiklov 300 306

Zaključna kapa Modern

Z navojnim zatičem in s čepom iz umetne mase.

ø: 18 mm
Površina: videz inoxa

Št. artikla	Material	EM	Cena v EUR brez DDV	na
103 307 465	zamak	kos	2,29	1 kos

Skupina artiklov 300 306

Zaključna kapa Stil

Z navojnim zatičem in s čepom iz umetne mase.

ø: 24 mm
Površina: videz inoxa

Št. artikla	Material	EM	Cena v EUR brez DDV	na
103 307 466	zamak	kos	2,84	1 kos

Skupina artiklov 300 306

Spojni čep

Za povezovanje zaključne kape z relingom.

Površina: bela

Št. artikla	Material	EM	Cena v EUR brez DDV	na
103 307 478	umetna masa	kos	0,44	1 kos

Skupina artiklov 300 306

S-kavelj, odprt

Površina: videz inoxa

Št. artikla	Material	EM	Cena v EUR brez DDV	na
103 307 583	jeklo	kos	0,71	1 kos

Skupina artiklov 300 306

S-kavelj, zaprt

Premer kavlja: 18 mm

Dolžina: 62 mm
Širina: 26 mm
Notranji ø: 18 mm
Površina: videz inoxa

Št. artikla	Material	EM	Cena v EUR brez DDV	na
103 307 485	zamak	kos	2,29	1 kos

Skupina artiklov 300 306

Večnamenska odlagalna polica

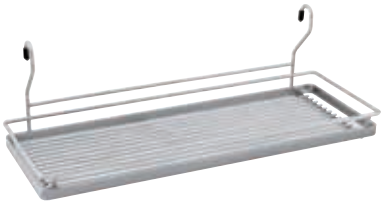

Obseg dobave: zaščitne kapice iz umetne mase.

Površina: videz inoxa

Št. artikla	Š x V x G mm	Material	EM	Cena v EUR brez DDV	na
103 307 450	455 x 150 x 185	jeklo	kos	52,58	1 kos

Skupina artiklov 300 306

Držalo papirnatih brisač

Obseg dobave: zaščitne kapice iz umetne mase.

Površina: videz inoxa

Št. artikla	Š x V x G mm	Material	EM	Cena v EUR brez DDV	na
103 307 452	325 x 180 x 152	jeklo	kos	28,76	1 kos

Skupina artiklov 300 306

Držalo brisač

Trivrstno, za aluminijasto folijo, s prozorno folijo za živila in papirnate brisače.

Obseg dobave: zaščitne kapice iz umetne mase.

Površina: videz inoxa

Št. artikla	Š x V x G mm	Material	EM	Cena v EUR brez DDV	na
103 307 458	325 x 365 x 155	jeklo	kos	86,20	1 kos

Skupina artiklov 300 306

Nosilec za začimbe

Obseg dobave: zaščitne kapice iz umetne mase.

Površina: videz inoxa

Št. artikla	Š x V x G mm	Material	EM	Cena v EUR brez DDV	na
103 307 454	350 x 275 x 90	jeklo	kos	36,75	1 kos

Skupina artiklov 300 306

Cene so bruto, brez DDV-ja

WEB | TOUCH DIMM | LED | 230 V

Nosilec za kuhinjski otok KISS

Stilsko kompaktna rešitev vse v enem KISS je rešitev za vaš kuhinjski otok! Z zaščito pred škropljenjem, sistemom za shranjevanje in odlaganje pripomočkov in z regulatorjem svetlobe, postane KISS res središče pozornosti v vaši kuhinji.

Preklopna funkcija LED-osvetlitve:
- Vklop/izklop.
- Možnost regulacije svetlobe.
- Nastavitev barve.

Obseg dobave: z LED-pretvornikom, D: 170 mm, Š: 55 mm, V: 16 mm s priključnim kablom 2000 mm.

Dolžina priključnega kabla:	300 mm
Dolžina:	1000 mm
Višina:	450 mm
Globina:	40 mm
Barva svetlobe:	3000 K, toplo bela - 6500 K, hladno bela
Svetlobni tok (lumen):	800 lm

Št. artikla	Oprema	Material	Površina	Tip stekla	EM	Cena v EUR brez DDV	na
103 342 778	LED-osvetlitev, odlagalna polica, steklo	jeklo/kovina	črna	ESG 8 mm	gt	458,66	1 gt
103 342 779	LED-osvetlitev, odlagalna polica	jeklo/kovina	črna	-	gt	361,98	1 gt

Skupina artiklov 300

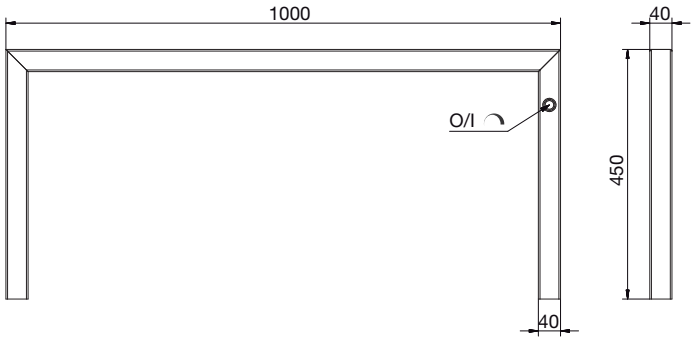

Pribor nosilca za kuhinjski otok KISS

Odlagalna polica

Držalo papirnatih brisač

Držalo tablice

Material: jeklo/kovina
Površina: črna

Št. artikla	Tip	Dolžina mm	Višina mm	Globina mm	EM	Cena v EUR brez DDV	na
103 342 780	odlagalna polica	350	41	183	kos	83,69	1 kos
103 342 781	držalo tablice	200	117	142	kos	77,73	1 kos
103 342 782	držalo papirnatih brisač	350	130	207	kos	94,07	1 kos

Skupina artiklov 300

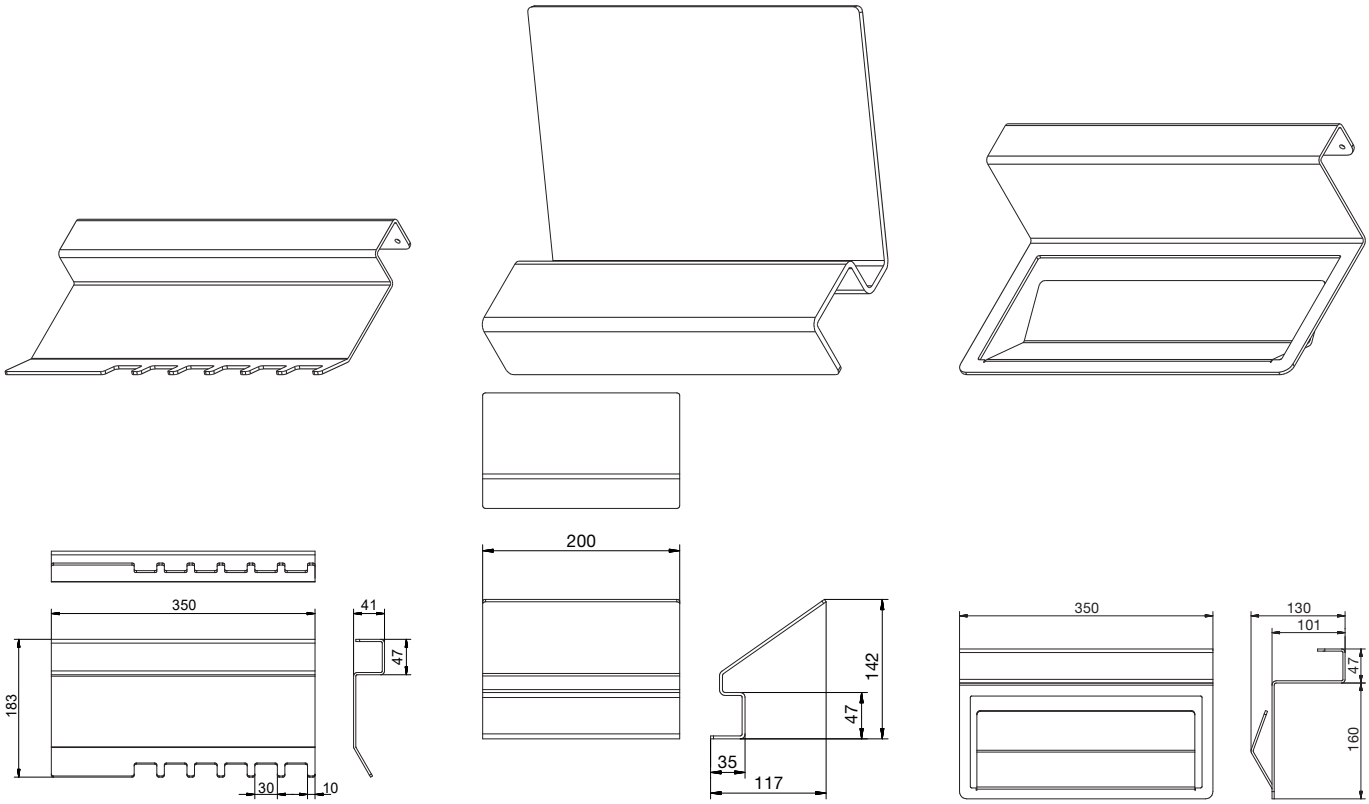

Odlagalna površina

Držalo tablice

Držalo papirnih brisač

Cene so bruto, brez DDV-ja

WEB 2m 230 V

Zaščitno steklo Connect

steklo Black-Shine

Zaščitno steklo proti škropljenju z vgrajenimi vtičnicami in/ali USB-priključki. Vtičnice v stebričku poskrbijo za odlično povezanost z vašimi priljubljenimi kuhinjskimi pripomočki.

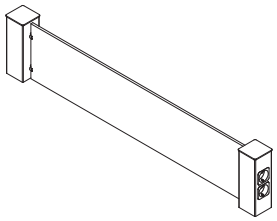

Obseg dobave: dva stebrička (z vtičnicama ali brez), steklo.

Dolžina priključnega kabla: 2000 mm
Višina: 210 mm
Globina: 70 mm

Št. artikla	Oprema	Dolžina mm	Material	Površina	Tip stekla	EM	Cena v EUR brez DDV	na
103 342 783	steklo	745	jeklo/kovina	črna	kaljeno steklo 8 mm	gt	254,35	1 gt
103 342 784	steklo, vtičnica, dvojni USB polnilnik tip 5V 2,2A	745	jeklo/kovina	črna	kaljeno steklo 8 mm	gt	416,07	1 gt
103 342 785	steklo, dvojna vtičnica	745	jeklo/kovina	črna	kaljeno steklo 8 mm	gt	326,23	1 gt
103 342 786	steklo	1,045	jeklo/kovina	črna	kaljeno steklo 8 mm	gt	264,20	1 gt
103 342 787	steklo, vtičnica, dvojni USB polnilnik tip 5V 2,2A	1,045	jeklo/kovina	črna	kaljeno steklo 8 mm	gt	425,92	1 gt
103 342 788	steklo, dvojna vtičnica	1,045	jeklo/kovina	črna	kaljeno steklo 8 mm	gt	336,06	1 gt
103 342 789	steklo Black-Shine, dvojna vtičnica, vtičnica + USB-polnilnik 5V 2,2A	745	jeklo / kovina	črna	8 mm kaljeno steklo Black-Shine	gt	500,70	1 gt
103 342 790	steklo Black-Shine, dvojna vtičnica, vtičnica + USB-polnilnik 5V 2,2A	1045	jeklo / kovina	črna	8 mm kaljeno steklo Black-Shine	gt	502,04	1 gt
103 342 926	dvojna vtičnica, vtičnica + USB-polnilnik 5V 2,2A	2 x 70	jeklo / kovina	črna	-	gt	450,48	1 gt

Skupina artiklov 300

Pribor				
Št. artikla	Opis	EM	Cena v EUR brez DDV	na
103 378 975	Steklo Black Shine, 600 x 200 x 8 mm	kos	50,22	1 kos
103 378 976	Steklo Black Shine, 600 x 200 x 8 mm	kos	51,56	1 kos

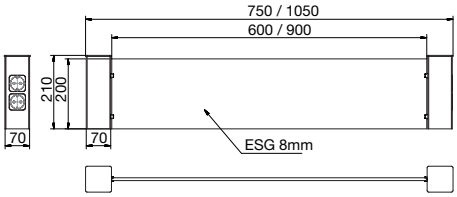

Kuhinjski pribor Columns

Držalo za začimbe Columns

- Možna montaža z lepilom ali vijaki.
- Nosilnost pri montaži z vijaki: 12,5 kg.
- Nosilnost pri montaži z lepilom: 6 kg.

Obseg dobave:
pritrdilni material in lepilo.

Š x V x G: 254 x 260 x 70 mm

Št. artikla	Material	Površina	EM	Cena v EUR brez DDV	na
103 332 605	jeklo	antracitna	kos	33,33	1 kos

Skupina artiklov 300 F62

Držalo za nože Columns

- Možna montaža z lepilom ali vijaki.
- Nosilnost pri montaži z vijaki: 12,5 kg.
- Nosilnost pri montaži z lepilom: 6 kg.

Obseg dobave:
pritrdilni material in lepilo.

Š x V x G: 254 x 400 x 88 mm

Št. artikla	Material	Površina	EM	Cena v EUR brez DDV	na
103 332 606	jeklo	antracitna	kos	47,37	1 kos

Skupina artiklov 300 F62

Držalo za deske Columns

- Možna montaža z lepilom ali vijaki.
- Nosilnost pri montaži z vijaki: 12,5 kg.
- Nosilnost pri montaži z lepilom: 6 kg.

Obseg dobave:
pritrdilni material in lepilo.

Š x V x G: 254 x 400 x 86 mm

Št. artikla	Material	Površina	EM	Cena v EUR brez DDV	na
103 332 609	jeklo	antracitna	kos	33,80	1 kos

Skupina artiklov 300 F62

Držalo za pripomočke Columns

- Možna montaža z lepilom ali vijaki.
- Nosilnost pri montaži z vijaki: 12,5 kg.
- Nosilnost pri montaži z lepilom: 6 kg.

Obseg dobave:
pritrdilni material in lepilo.

Š x V x G: 254 x 400 x 70 mm

Št. artikla	Material	Površina	EM	Cena v EUR brez DDV	na
103 332 607	jeklo	antracitna	kos	33,38	1 kos

Skupina artiklov 300 F62

Držalo za steklenice Columns

- Možna montaža z lepilom ali vijaki.
- Nosilnost pri montaži z vijaki: 12,5 kg.
- Nosilnost pri montaži z lepilom: 6 kg.

Obseg dobave:
pritrdilni material in lepilo.

Š x V x G: 254 x 400 x 70 mm

Št. artikla	Material	Površina	EM	Cena v EUR brez DDV	na
103 332 608	jeklo	antracitna	kos	33,38	1 kos

Skupina artiklov 300 F62

VAUTH SAGEL

Podpultni izvlek/dvojna odlagalna površina VS SUB Slim

- Popolni izvlek z blaženjem.

Nasvet:
možna montaža samo na desno stranico korpusa.

Obseg dobave:
2 x polica in pribor za pritrditev.

Vgradna višina: 530 mm
Vgradna globina: 495 mm
Vgradna širina: 110 mm

Št. artikla	Širina korpusa mm	Material	Površina	EM	Cena v EUR brez DDV	na
103 335 194	150	jeklo	srebrna, RAL 9006	gt	64,96	1 gt
103 378 380	150	leseno dno/ jeklen rob	temno siva	gt	137,16	1 gt

Skupina artiklov 300 340

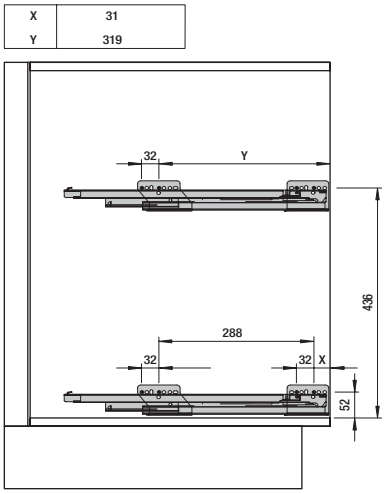

Cene so bruto, brez DDV-ja

peka
macht Stauraum ergonomisch

Stranski izvlek Snello Fioro/Libell

- Popolni izvlek z mehkim zapiranjem Softclose (zgoraj in spodaj).
- Montaža samo na desno stranico korpusa.
- Preprosta montaža.
- 3D-nastavljanje ličnice.
- Dostop z obeh strani.
- Optimalna izraba prostora. Že v izvedbi za elemente širine 150 mm je mogoče shranjevati tudi 2 litrske steklenice.
- Zaprto dno in okvir police preprečujeta, da bi se steklenice in zeliščne posode prevračale ali majhni predmeti padali skozi.
- Police se za preprosto čiščenje snamejo iz izvleka.

Obseg dobave:
- Fioro: 2 x polica Fioro, 4 x leseni reling hrast, visoki (višina 87 mm) in pritrditveni pribor.
- Libell: 2 x polica Libell in pritrditveni pribor.

Površina: antracitna

Št. artikla	Š x V x G mm	Širina korpusa mm	Nosilna moč kg	Material	EM	Cena v EUR brez DDV	na
103 369 777	109 x 517 x 471	150	15	jeklo	kos	104,19	1 kos
103 369 781	109 x 517 x 471	150	15	jeklo/hrast	kos	158,79	1 kos
103 369 778	157 x 517 x 471	200	15	jeklo	kos	112,72	1 kos
103 369 779	257 x 517 x 471	300	20	jeklo	kos	148,86	1 kos
103 369 782	257 x 517 x 471	300	20	jeklo/hrast	kos	212,61	1 kos

Skupina artiklov 300 341

Pribor				
Št. artikla	**Opis**	**EM**	**Cena v EUR brez DDV**	**na**
103 369 783	Mehanizem Push to open PEKA za Snello Fioro/Libell, 65 x4 8 x 253 mm, umetna masa, antracitna	kos	44,65	1 kos
103 370 399	Magnetni razdelilnik PEKA LIBELL, 85 x 90 x 26/3 mm, antracitacitna	kos	6,04	1 kos

Fioro ŠK 150 mm

Libell, ŠK 150 mm

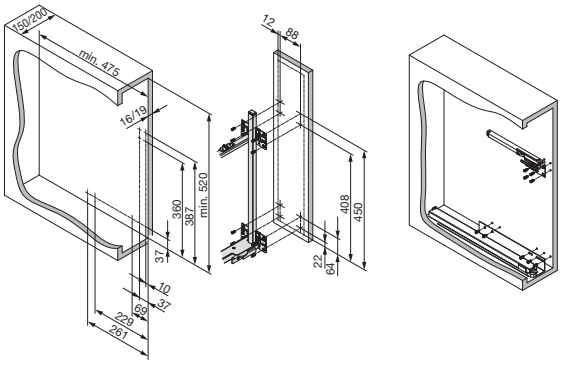

Snello 150/200

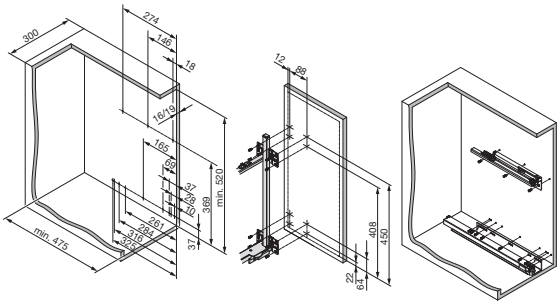

Snello 300

Fioro ŠK 150 mm

Libell, ŠK 300 mm

peka
macht Stauraum ergonomisch

Izvlek/držalo Snello Libell

- Držalo za brisače s protizdrsno podlogo.
- Vključno z 1 obešalno polico Libell in 1 posodo iz umetne mase za drobne predmete.
- Popolni izvlek z mehkim zapiranjem (Softclose spodaj).
- Montaža samo na desno stranico korpusa.
- Preprosta montaža.
- 3D-nastavljanje ličnice.
- Dostop z obeh strani.
- Optimalni izkoristek prostora - vanj lahko shranite tudi 2 litrske steklenice.
- Zaprto dno in okvir police preprečujeta, da bi se steklenice in zeliščne posode prevračale ali majhni predmeti padali čez.
- Police se snamejo iz izvleka za preprosto čiščenje.
- Dno in stranice polic so magnetne.

Izvedba: Standard (mehko zapiranje spodaj)
Material: jeklo
Površina: antracitna

Št. artikla	Š x V x G mm	Širina korpusa mm	Nosilna moč kg	EM	Cena v EUR brez DDV	na
103 369 780	109 x 660 x 471	150	15	kos	115,16	1 kos

Skupina artiklov 300 341

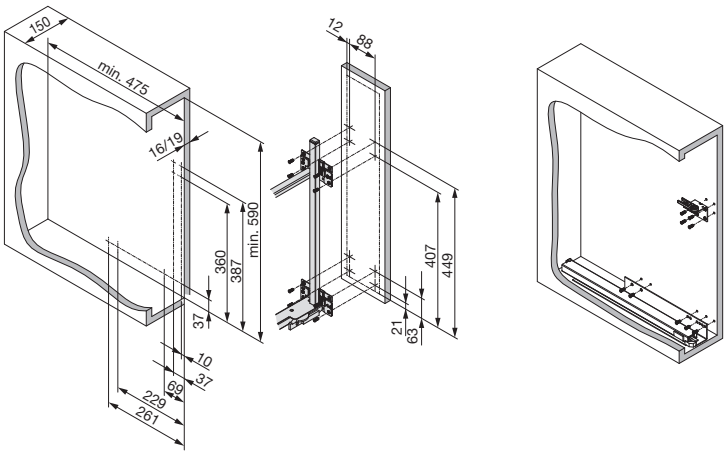

peka
macht Stauraum ergonomisch

Protizdrsna podloga Snello Fioro/Libell

- Uporabna s podpultnimi izvleki Snello Libell.
- Hrapava površina.

Debelina materiala: 1 mm
Material: umetna masa, obojestransko gumirana
Površina: siva

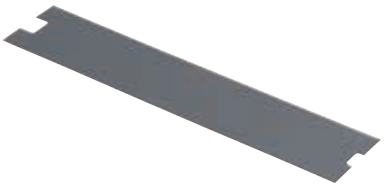

Za Snello Fioro ŠK 150 mm

Za Snello Libell ŠK 150 mm

Št. artikla	Širina mm	Globina mm	Primerno za	Širina korpusa mm	EM	Cena v EUR brez DDV	na
103 370 664	83	431	etažni izvlek Snello Fioro	150	kos	2,96	1 kos
103 370 665	233	431	etažni izvlek Snello Fioro	300	kos	4,73	1 kos
103 350 683	79	418	izvlek Snello Libell ŠK 150 mm	150	kos	2,80	1 kos
103 350 684	129	418	izvlek Snello Libell ŠK 200 mm	200	kos	3,69	1 kos
103 350 688	229	418	izvlek Snello Libell ŠK 300 mm	300	kos	4,86	1 kos

Skupina artiklov 300 341

peka
macht Stauraum ergonomisch

Predalni sistemi polic Sesam Libell

- Večnamenski predalni sistem.
- Pritrdi se levo ali desno na stranico s štirimi vijaki.
- Zaradi zatičnega sistema so police nastavljive po višini.
- Polno dno polic z okvirjem preprečuje prevračanje ali padanje shranjenih elementov.
- Dno polic in stranice so magnetni.

Obseg dobave:
1 x nosilec polic
3 x polica
2 x obešalna kljuka
1 x držalo za cev

Širina:	351 mm
Višina:	752 mm
Globina:	230/365 mm
Material:	jeklo
Površina:	antracitna

Št. artikla	Vgradna globina najmanj mm	Širina korpusa najmanj mm	EM	Cena v EUR brez DDV	na
103 370 497	430	400	gt	93,71	1 gt

Skupina artiklov 300 341

Pribor				
Št. artikla	**Opis**	**EM**	**Cena v EUR brez DDV**	**na**
103 370 399	Magnetni razdelilnik PEKA LIBELL, 85 x 90 x 26/3 mm, antracit	kos	6,04	1 kos

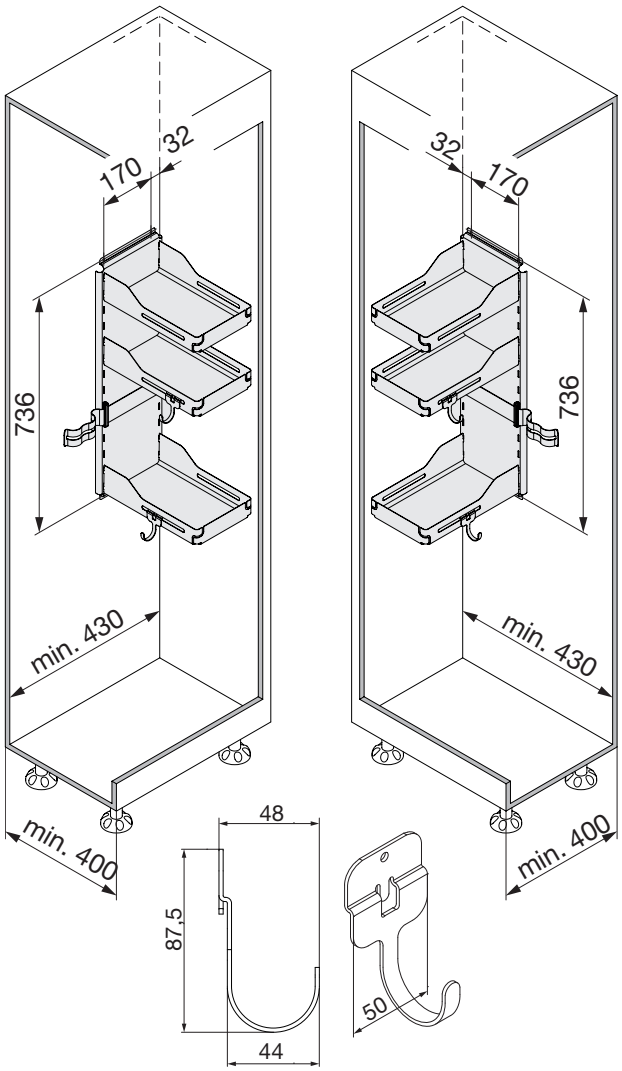

peka
macht Stauraum ergonomisch

Obešalna polica Sesam Libell Mini

- Odlična za shranjevanje majhnih predmetov zaradi visokih, zaprtih polic.
- Uporabna tudi za živila, zaloge ali zelišča.
- Zaradi zatičnega sistema so police nastavljive po višini.
- Namestljiva kljuka.
- Preprosta montaža s 4 vijaki na notranji strani korpusa ali vrat.

Nasvet:
primerno kot dodatek sistemu polic Sesam Libell.

Obseg dobave:
1 x nosilec polic
2 x polica
2 x obešalna kljuka

Material: jeklo
Površina: antracitna

Št. artikla	Širina mm	Višina mm	Globina mm	EM	Cena v EUR brez DDV	na
103 370 626	278	434	121	kos	72,66	1 kos

Skupina artiklov 300 341

Sesam Mini Libell in Sesam Libell

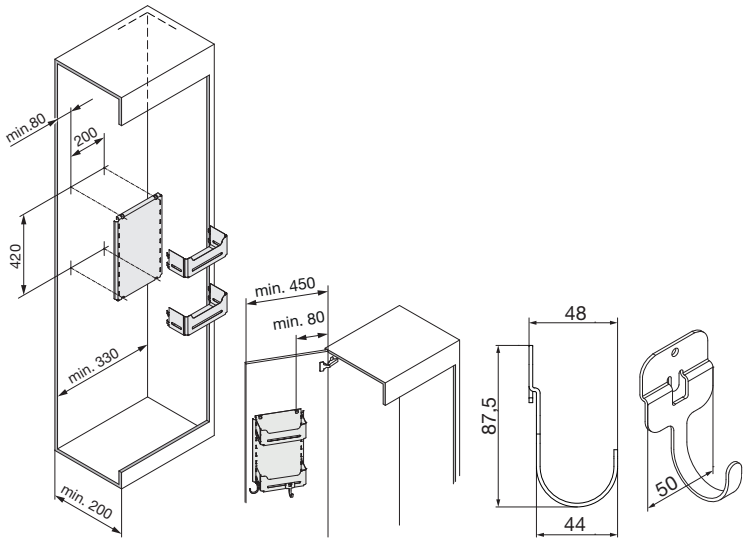

peka
macht Stauraum ergonomisch

Set držala za metlo Libell

- Priročno držalo za metlo, primerno za vse vrste metel in metlic.
- Za stensko montažo.
- Vključno z 2 obešalnima kljukama, ki ju lahko obesite na držalo za metlo.

Material: jeklo
Površina: antracitna

Št. artikla	Širina mm	Višina mm	Globina mm	EM	Cena v EUR brez DDV	na
103 370 641	330	85	75	kos	12,55	1 kos

Skupina artiklov 300 341

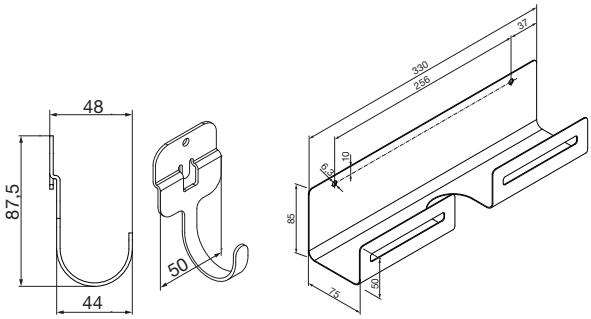

Cene so bruto, brez DDV-ja

Protizdrsna podloga Aqua-Non

- Idealna zaščita proti izlitim tekočinam.
- Kroglična podloga lahko prestreže do 6 litrov na m².

Material: umetna masa, srebrna/videz inoxa

Št. artikla	Mere mm	EM	Cena v EUR brez DDV	na
103 350 947	580 x 1180 x 2,2	kos	31,63	1 kos

Skupina artiklov 300 F50

Simbolična slika

Protizdrsna podloga, z nopki

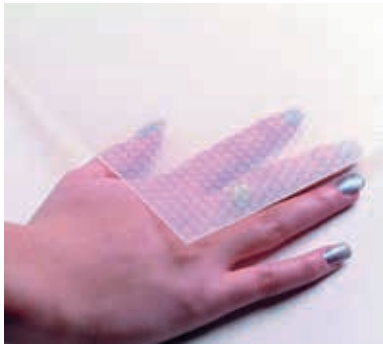

- Podloga izolira hrup, je odporna proti vročini in primerna za živila.
- Razrez na metre (možen samo po celotni širini).
- 1 zvitek = 25 metrov.

Debelina materiala: 1,4 mm
Material: sintetični kavčuk
Površina: prozorna

Št. artikla	Širina mm	EM	Cena v EUR brez DDV	na
103 350 952	500	m	15,69	1 m
103 350 953	750	m	23,52	1 m

Skupina artiklov 300 F50

Protizdrsna podloga AGO-SOLID, razrez

- Dober oprijem.
- Zvočno izolirana.
- Brez umetnih mas in težkih kovin.
- LGA-certificirana po DIN 68861.
- Razrez na meter (samo po celotni širini).
- 1 zvitek = 25 metrov.

Debelina materiala: 1,2 mm
Material: sintetični kavčuk

Št. artikla	Širina mm	Površina	EM	Cena v EUR brez DDV	na
103 350 829	750	bela	m	15,71	1 m
103 350 830	750	modro siva	m	15,71	1 m
103 350 831	750	srebrno siva	m	15,71	1 m
103 350 836	474	bela	m	10,52	1 m
103 350 837	474	modro siva	m	10,52	1 m
103 350 838	474	srebrno siva	m	10,52	1 m

Skupina artiklov 300 F50

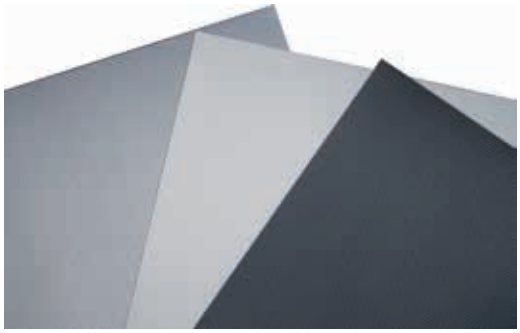

Protizdrsna podloga AGO-SOLID

- Dober oprijem.
- Zvočno izolirana.
- Brez umetnih mas in težkih kovin.
- LGA-certificiran po DIN 68861.

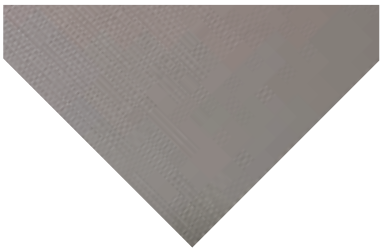

Material: umetna masa
Površina: kamnito siva

Št. artikla	Širina korpusa mm	Velikost plošč mm	EM	Cena v EUR brez DDV	na
103 350 740	500	2100 x 481	kos	20,46	1 kos
103 350 741	600	2100 x 581	kos	25,06	1 kos

Skupina artiklov 300 F65

Protizdrsna podloga AGO-Flock, kosmatena

Dolžina: 1150 mm
Debelina materiala: 1,3 mm
Material: osnova polistirol/kosmatenje poliamid
Površina: antracitno siva

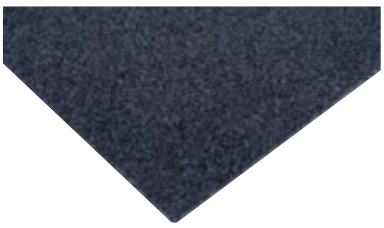

Št. artikla	Širina mm	EM	Cena v EUR brez DDV	na
103 350 698	480	kos	39,02	1 kos
103 350 699	650	kos	52,96	1 kos

Skupina artiklov 300 F65

Cene so bruto, brez DDV-ja

Protizdrsna podloga AGO-Tex, LEGRABOX

- Moderna.
- Preprečuje drsenje.
- Blaži zvok.

Debelina: 1,1 mm
Uporaba: BLUM LEGRABOX
Barva: umbra siva
Material: umetna masa

Št. artikla	Širina korpusa mm	Širina mm	Globina mm	EM	Cena v EUR brez DDV	na
103 350 525	300	221	474	kos	2,14	1 kos
103 350 526	350	271	474	kos	2,58	1 kos
103 350 527	400	321	474	kos	3,11	1 kos
103 350 528	450	371	474	kos	3,29	1 kos
103 350 529	500	421	474	kos	3,86	1 kos
103 350 557	550	471	474	kos	4,25	1 kos
103 350 558	600	521	474	kos	4,62	1 kos
103 350 559	700	621	474	kos	5,64	1 kos
103 350 569	800	721	474	kos	6,58	1 kos
103 350 570	900	821	474	kos	7,28	1 kos
103 350 571	1000	921	474	kos	8,43	1 kos
103 350 572	1100	1021	474	kos	9,45	1 kos
103 350 573	1200	1121	474	kos	10,10	1 kos
103 350 574	300	221	374	kos	1,70	1 kos
103 350 575	350	271	374	kos	2,06	1 kos
103 350 576	400	321	374	kos	2,45	1 kos
103 350 577	450	371	374	kos	2,66	1 kos
103 350 587	500	421	374	kos	3,05	1 kos
103 350 588	550	471	374	kos	3,34	1 kos
103 350 589	600	521	374	kos	3,68	1 kos
103 350 590	700	621	374	kos	4,57	1 kos
103 350 591	800	721	374	kos	5,30	1 kos
103 350 592	900	821	374	kos	5,87	1 kos
103 350 593	1000	921	374	kos	6,76	1 kos
103 350 594	1100	1021	374	kos	7,46	1 kos
103 350 595	1200	1121	374	kos	8,01	1 kos
103 350 596	300	221	574	kos	2,53	1 kos
103 350 597	350	271	574	kos	3,16	1 kos
103 350 598	400	321	574	kos	3,73	1 kos
103 350 599	450	371	574	kos	4,10	1 kos
103 350 608	500	421	574	kos	4,65	1 kos
103 350 609	550	471	574	kos	5,14	1 kos
103 350 618	600	521	574	kos	5,64	1 kos
103 350 619	700	621	574	kos	6,89	1 kos
103 350 629	800	721	574	kos	8,04	1 kos
103 350 639	900	821	574	kos	9,06	1 kos
103 350 649	1000	921	574	kos	10,23	1 kos
103 350 658	1100	1021	574	kos	11,35	1 kos
103 350 659	1200	1121	574	kos	12,27	1 kos
103 351 580	300	221	524	kos	2,32	1 kos
103 351 581	350	271	524	kos	2,87	1 kos
103 351 582	400	321	524	kos	3,39	1 kos

Skupina artiklov 300 F50

Št. artikla	Širina korpusa mm	Širina mm	Globina mm	EM	Cena v EUR brez DDV	na
103 351 583	450	371	524	kos	3,92	1 kos
103 351 584	500	421	524	kos	4,41	1 kos
103 351 585	550	471	524	kos	4,91	1 kos
103 351 586	600	521	524	kos	5,19	1 kos
103 351 587	700	621	524	kos	6,32	1 kos
103 351 588	800	721	524	kos	7,49	1 kos
103 351 589	900	821	524	kos	8,43	1 kos
103 351 590	1000	921	524	kos	9,84	1 kos
103 351 591	1100	1021	524	kos	10,52	1 kos
103 351 592	1200	1121	524	kos	11,20	1 kos

Skupina artiklov 300 F50

REHAU

Zaključne letve Rauwalon

Dolžina: 4200 mm
Material: umetna masa

Št. artikla	Površina	EM	Cena v EUR brez DDV	na
103 346 970	barva aluminija	kos	37,22	1 kos
103 346 971	bela	kos	41,48	1 kos

Skupina artiklov 300

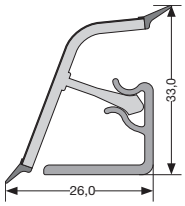

REHAU

Zaključne kapice za letve Rauwalon

Material: umetna masa

Št. artikla	Smer	Površina	EM	Cena v EUR brez DDV	na
103 346 983	desna	barva aluminija	kos	0,58	1 kos
103 346 984	leva	barva aluminija	kos	0,58	1 kos
103 346 988	desna	bela	kos	0,58	1 kos
103 346 989	leva	bela	kos	0,58	1 kos

Skupina artiklov 300

REHAU

Notranji zaključki 90° za letve Rauwalon

Material: umetna masa

Št. artikla	Površina	EM	Cena v EUR brez DDV	na
103 346 985	v barvi aluminija	kos	1,14	1 kos
103 346 990	bela	kos	1,14	1 kos

Skupina artiklov 300

Cene so bruto, brez DDV-ja

Zunanji zaključki 90° za letve Rauwalon

Material: umetna masa

Št. artikla	Površina	EM	Cena v EUR brez DDV	na
103 346 986	v barvi aluminija	kos	1,59	1 kos
103 346 991	bela	kos	1,59	1 kos

Skupina artiklov 300

Notranji zaključki 135° za letve Rauwalon

Material: umetna masa

Št. artikla	Površina	EM	Cena v EUR brez DDV	na
103 346 987	v barvi aluminija	kos	1,59	1 kos
103 346 992	bela	kos	1,59	1 kos

Skupina artiklov 300

Simbolična slika

Zaključne letve za pult REHAU compact-line

Tesnjenje-optimalno tesnjenje robov kuhinjskih pultov ter površin iz akrila ali keramike.
Povezovanje-zaradi simetrične oblike, je s pomočjo kotnega veznika mogoče povezati tudi vertikalne površine.
Visoko kakovosten izgled.

Nasvet:
za lažji transport se lahko profil zvije.
Pred lepljenjem je potrebno površine dobro očistiti, razmastiti in osušiti.

Obseg dobave/oprema:
profil je prevlečen z obojestranskim lepilnim trakom in ima tesnilni rob na obeh stranicah.

Dolžina: 3000 mm
Velikost: 14 x 14 mm (vgrajeno)
Material: profil iz umetne mase PP/vidna ploskev iz aluminija

Št. artikla	Površina	EM	Cena v EUR brez DDV	na
103 336 966	aluminij	kos	12,40	1 kos
103 336 967	inox, krtačen	kos	15,45	1 kos
103 336 969	bela, visoki sijaj	kos	15,03	1 kos
103 353 985	črna, visoki sijaj	kos	15,06	1 kos

Skupina artiklov 300

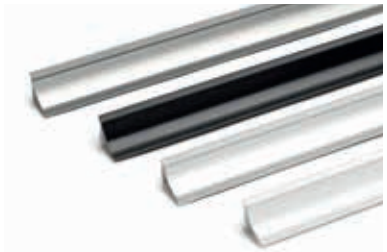

REHAU

Pribor za zaključne letve REHAU compact-line

Obseg dobave:
4 x univerzalna zaključna kapica
2 x notranji kotnik 90°
2 x notranji kotnik 135°
2 x zunanji kotnik 90°
2 x notranji kotnik 90° navpičen

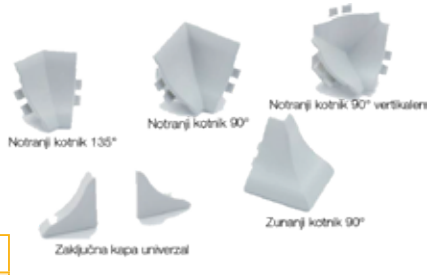

Material: umetna masa

Št. artikla	Površina	EM	Cena v EUR brez DDV	na
103 336 976	svetlo siva	gt	4,51	1 gt
103 336 977	kovinsko siva	gt	4,51	1 gt
103 336 978	črna	gt	4,51	1 gt
103 336 984	bela	gt	4,51	1 gt

Skupina artiklov 300

SCHÜCO | ALU COMPETENCE design & solutions

Zaključni profil za pult, vijačenje

Material: aluminij
Površina: srebrno eloksiran

Št. artikla	Dolžina mm	Debelina plošč mm	EM	Cena v EUR brez DDV	na
103 376 946	630	40	kos	7,85	1 kos

Skupina artiklov 300

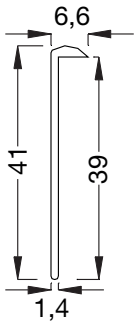

SCHÜCO | ALU COMPETENCE design & solutions

Zaključni profil za pult, vtiskovanje

Material: aluminij
Površina: srebrno eloksiran

Št. artikla	Dolžina mm	Debelina plošč mm	EM	Cena v EUR brez DDV	na
103 376 950	5000	40	kos	25,17	1 kos

Skupina artiklov 300

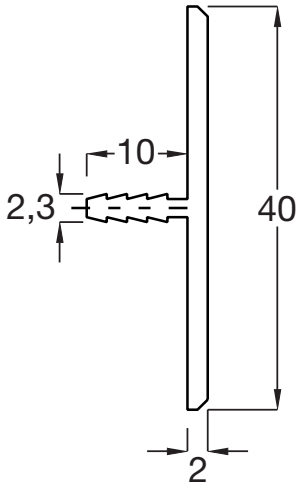

Cene so bruto, brez DDV-ja in veljajo do 31. 05. 2021

SPLOŠNA PRAVILA POSLOVANJA
veleprodaje Schachermayer d.o.o.

Naslov: Schachermayer d.o.o. Motnica 6, SI-1236 Trzin

Telefon +386 (0)1/ 5610 200 Telefaks: +386 (0)1/ 5610 220
Email: info@schachermayer.si
Online: www.schachermayer.si/kontakt

1. VELJAVA SPLOŠNIH POGOJEV POSLOVANJA (»AGB«)

1.1. Za tiste sklenjene pogodbe vnesenih v knjigi podjetja LG Linz pod FN 78652s Schachermayer G.m.b.H. (posledično tudi kot »dobavitelj« poimenovani) in med naročnikom, kupcem ali nalogodajalcem (posledično tudi kot »stranka« poimenovan), zaključene pogodbe, predvsem nabavne pogodbe, delovne pogodbe, ali ostale v izvedbo dane storitve (začetno obratovanje, montaže itd.) veljajo izključno sledeči AGB.

1.2. Kupec se podredi veljavi navedenih AGB. V primeru, da dobavitelj dolgotrajno poslovno sodeluje s stranko, veljajo sledeči AGB, tudi ko ni eksplicitno opozorjeno na njihovo veljavo. Prav tako imajo sledeči AGB veljavo za vse z izvedbo povezane priložnostne gradnje. AGB veljajo tudi za gradnje dodatnega sredstva, tudi ko niso ločeno ustno ali pisno dogovorjene. Ustni dogovori z dobaviteljem postanejo veljavni samo takrat, ko so pisno potrjeni s strani dobavitelja.

1.3. Pravila, odstopajoča od teh AGB, ki se nahajajo zlasti v dobaviteljevi potrjeni pogodbi ali v ločeno dogovorjenih pogodbah, imajo prednost pred AGB. Splošni pogoji ali tiskovine kupca niso v nobenem primeru del pogodbe.

1.4. V kolikor je kupec potrošnik v skladu s § 1 Odst. 1 Z 2 KSchG, vstopijo prisiljeni pogoji KSchG kot nadomestilo pravil AGB.

2. SKLENITEV POGODBE

2.1. Sporočila dobavitelja, tudi na povpraševanje kupca, so neobvezna tudi takrat, ko so v njih sporočene cene, termini in ostale tehnične specifikacije, tehniška poizvedba ali predlogi rešitev dobavitelja so prav tako brez jamstva, kot opisi ali vzorci. Enako velja, če dobavitelj na podlagi naročila kupca izda začasno potrditveno pogodbo.

2.2. Pogodbe se sklene, ko h kupcu prispe posredovana potrditvena pogodba od dobavitelja ali pri njeni odsotnosti, potrditev dobave. Pogodba se vsekakor sklene tudi brez posredovane potrditvene pogodbe, v kolikor kupec ponudbo pisno potrdi, ali podpише predloženo naročilo dobavitelja.

2.3. V kolikor od kupca podpisana potrditvena pogodba odstopa od njegovega naročila, v primeru dvoma velja potrditvena pogodba.

3. DOBAVA

3.1. V kolikor potrditveni nalog ne vsebuje navedb, velja kot dogovor ex works dobava (ustrezno po Incoterms).

3.2. Tudi če dobavitelj pogodbeno prevzame dobavo blaga, ostane kraj realizacije podjetje dobavitelja ali eksplicitno v potrditvenem nalogu navedeno dobavno skladišče.

3.3. Dogovorjena dobava predpostavlja, da je dostavni naslov prevozen s težkim tovornjakom. Četudi dobavitelj ustrezno dogovoru dobavo prevzame, nosi kupec zbrane stroške transporta in pakiranja (dostavni stroški).

3.4. Blago velja za dostavljeno tudi takrat, če po sporočilu dobavitelja odpremnemu oddelku ni od kupca takoj prevzeto v roku sedmih delovnih dni.

3.5.Blago je zavarovano proti transportnim poškodbam ali izgubam, samo na pisno odredbo in stroške kupca.

3.6. Kupec je zavezan dobavo pri predaji takoj, oziroma največ v štirih delovnih dneh preveriti na pravilnost in popolnost. Kupec izgubi pravico se sklicevati na pogodbeno neskladnost dobave, če preverjanje opusti, ali če neskladnosti ne navede po natančni pisni navedbi, takoj po trenutku, v katerem bi jo skladno s predpisi lahko prepoznal.

3.7. Zunanje prepoznavne transportne poškodbe je potrebno takoj pri prejemu blaga navesti, ter njihove vrste in obseg nemudoma sporočiti dobavitelju oziroma še na kraju natančno zabeležiti na dobavnico ali tovorni list in dobavitelju predati navedbo napak v podpis.

3.8. Nevarnost naključne pokvarjenosti ali naključne poškodbe, se prenese s sporočilom odpremnega oddelka, ali pod pogojem uporabna klavzula od Incoterms na kupca.

3.9. Določeno blago (kot vrata, ali drugo nepriročno blago) je kupcu dostavljeno na posebno izdelanih sredstvih za nalaganje (posebne palete, vozički, itd.). Ta sredstva za nalaganje so v lasti dobavitelja in se vrnejo dobavitelju. Ta sredstva za nalaganje mora kupec do dviga dobavitelja ustrezno skladiščiti in na zahtevo izdati. Pri ne vračilu oziroma poškodbi se stroški tega sredstva za nalaganje zaračunajo kupcu.

4. ZAMUDA PREVZEMA

4.1. Kupec je zavezan prevzeti pošiljko na prevzemnem kraju in po potrebi ustrezno s pogodbeno usklajeno klavzulo od Incoterms. Veljavnost zahtev zaradi pogodbeno neskladne dostave ali okoliščina, da kupec ni bil zmožen preveriti dostavo, ga ne opravičijo, da prevzem zavrne ali prestaviti.

4.2. V kolikor se kupec znajde v zamudnem prevzemu, (posebej zaradi ne prevzema po sporočilu odpremnega oddelka dobavitelja), je blago na stroške in tveganje kupca, (i) pri dobavitelju ali pri tretji osebi skladiščena ali (ii) poslana kupcu. V kolikor je uskladiščeno pri dobavitelju, , je ta opravičen zahtevati pristojbino, ki ustreza javnemu skladišču. Jamstvo dobavitelja namenske pokvarljivosti ali poslabšanje pri njem skladiščenega blaga prevzame le v primeru namenske ali hude malomarnosti. Od tega ostanejo pravice dobavitelja nedotaknjene i.S.d. §§ 373 ff UGB.

4.3. V kolikor kupec v celoti ali delno ne prevzame blaga, lahko dobavitelj (i) po določitvi naknadnega roka štirinajstih dni odstopi od pogodbe in/ali (ii) zahteva odškodnino zaradi neizpolnitve, pri čemer je dobavitelj upravičen, brez poškodbenega in krivdnega dokazila zahtevati 30% trenutnega seštevka naročila in preko tega tudi nadomestilo resnično nastale škode, vključno z ubežnem dobičkom. Enako velja, če do prekinitve pogodbe pripeljejo drugi, dobavitelju nevplivni razlogi.

5. VIŠJA SILA

Višja sila in ostale nepredvidljive ali od dobavitelja nevplivne ovire, kot so delavski boji, prometne motnje, itd., kot tudi neobičajne nesreče dobavitelja ali njegovih dobaviteljev osvobodijo dobavitelja njegove obveznosti dostave, za čas trajanja njihovega učinka, in celo tudi takrat, ko so se izpolnila pri njegovem dobavitelju. Dobavitelja v tem primeru ne zadevajo zamudne posledice.

6. DOBAVNI TERMINI

6.1. Vse dobavne termine in dobavne roke razumemo kot neobvezujoče navedbe in veljajo s pridržkom nepredvidljivih dogodkov in ovir. Začetek dobavnega roka se prične (i) z dostopom potrditvenega naloga dobavitelja pri kupcu ali (ii) pri manjkajoči potrditvenem nalogu s sporočilom odpremnega oddelka dobavitelja pri kupcu. Vsebuje od kupca sprejeta ponudba dobavitelja ali pisno predloženo naročilo dobavitelja ali kupcu dostavljen potrditveni nalog že dobavni termin namesto dobavnega roka, potemtakem velja prvi in ima prednost pred ureditvijo v (i) in (ii). V primeru, da je dobavni termin ali dobavni rok prekoračen za več kot šest tednov, ali je dostavljeno znotraj dobavnega roka manj blaga, se dobavitelj nahaja v zaostanku in mora kupec določiti vsaj šest tedenski rok naknadne dostave zamudnega blaga. Pri neuspešnem poteku naknadnega dostavnega roka, lahko kupec odstopi od pogodbe, v kolikor je sporočil odstop z določitvijo naknadnega dobavnega roka.

6.2. Dobavni roki v teku po točki 6.1 so po sledečih navedenih okoliščinah prekinjeni in se nadaljujejo šele po odpravi prekinitvenega razloga: kršitev obveznosti sodelovanja kupca ali druge kršitve pogodbe kupca iz navedene, ali druge pogodbe, prekinitve, umika ali zamude dobaviteljevega dobavitelja z dostavo dobavitelju, tehnične okvare na proizvodnih in transportnih napravah in vse višje sile po točki 5.

6.3. V kolikor traja eden od navedenih razlogov točki 6.2 več kot dva meseca, je dobavitelj, kot tudi kupec upravičen razrešiti pogodbo, zoper enostranske pisne razlage. Te pravice kupec ne poseduje (več), (i) kadar mora prekinitev zagovarjati ali (i) ko je dobavitelj kupcu v ustreznem roku naznanil odstranitev ovire in dostavo pošiljke.

7. DELNE DOSTAVE

Dobavitelju so dovoljene delne dostave, katere mora kupec prevzeti in plačati, v kolikor ni bilo nič nasprotnega izrecno dogovorjeno. Odstop od pogodbe ali drugačna razveljavitev pogodbe ne izniči pogodbo že delno dostavljenih dobav, izjemoma je navedba razloga razveljavitve ali odstopa od pogodbe, ki zavzema tudi že izvedene delne dostave.

8. JAMSTVO

8.1. Dobavitelj nudi jamstvo, da dobava ustreza v dobavnem nalogu določeni kvaliteti.

8.2. Ne vsebuje dobavni nalog nobenih navedb o kvaliteti blaga, ali je dobavljeno brez dobavnega naloga, potem jamči dobavitelj, da blago nakazuje navedeno kvaliteto, katero je bilo v ponudbi ali v pisno predloženem naročilu dobavitelja navedeno. Tudi v odsotnosti ponudbe ali pisno predloženega naročila, da blago nakazuje kvaliteto ali storitev, ki je običajna za blago iste vrste na proizvodnem kraju in katera je razumno od kupca lahko tudi zahtevana.

8.3. Opisi blaga v oglasu ali drugih javnih objavah ne navajajo opis kvalitete blaga. V kolikor je kupec prejel vzorec, blago je v skladu z dogovorom, če ustreza vzorcu.

8.4. Odstopanja v meri, teži ali kvaliteti so dovoljena v okvirjih dogovorjenih ali obstoječih meril v državi dobavitelja. Enako velja za običajne tolerance na podlagi računskih principov pri ugotavljanju kvalitete.

8.5. Blago, nižje kvalitete, označeno kot na primer z »druga izbira«, je jamstvo ustrezno omejeno na lastnosti, katero lahko pričakujemo glede na posebno označbo blaga.

8.6. Za odstopanja proizvodne ali materialne narave v barvnih niansah blaga, se jamstvo ne nudi.

8.7. Za določitev pogodbene ustreznosti in pričetek jamstvenega roka, je odvisno od trenutka dobave oziroma prevzema ustrezno po točki 3 ali (pri oddaji pošiljke) na trenutek predaje prvemu transporterju, enako velja tudi ko nastopi oddaja pošiljke s strani dobavitelja. Jamstveni rok znaša dve leti, toda od tega odstopajoče, šest mesecev za rabljene stroje in dvanajst mesecev za nove stroje, pri čemer so stroji definirani v lesno in kovinsko predelovalne stroje. Vsekakor ustreza jamstveni rok kupcu dostavljenega blaga, tistemu roku, katerega proizvajalec blaga dobavitelju odobri in o katerem je bil kupec obveščen. Odprava napak ne vodi do njegovega podaljšanja.

8.8. V kolikor se je pravočasna navedba napak izvršila in od kupca dokazana pogodbena neskladnost blaga, je dobavitelj upravičen znotraj ustreznega roka pogodbeno neskladnost odstraniti, z odpravo napake na dobavi (izboljšavo) ali preko nadomestne dobave (zamenjave). Prevozni stroški ne povrne dobavitelj tudi takrat, v kolikor nastanejo kupcu pri jamstvenem primeru. Veljava je tudi v teh primerih potrdilna, v katerih dobavitelj izvede izboljšavo ali zamenjavo blaga, kot tudi, ko kupec te ukrepe upravičeno sam izvede. V kolikor je izboljšava ali zamenjava nemogoča ali za dobavitelja povezana z neprimerljivimi stroški, lahko kupec zahteva samo razveljavitev pogodbe. Zahtevek za zmanjšanje cene je izključen. Dobavitelj je zavezan do številnih poskusov izboljšav. Kupec je le s pisnim dovoljenjem dobavitelja upravičen vrniti blago. V vseh primerih je dobropis izvršen za največ devetdeset odstotkov efektivno plačanega končnega zneska. Nabrane transportne stroške, kot tudi transportno tveganje prevzame kupec.

8.9. V kolikor je dobavitelj povzročil pogodbeno neskladnost, kupec lahko zahteva povrnitev stroškov samo v obliki izboljšave ali zamenjave. V kolikor je izboljšava ali zamenjava dobave nemogoča, ali z neprimerljivimi stroški povezana, lahko kupec zahteva povrnitev stroškov v denarni obliki, le če dobavitelj sam povzroči namensko ali hudo malomarnost. Tudi nadomestilo za posledično škodo napake je dovoljeno pod to okrnitvijo.

8.10. Pravica do jamstva preneha veljati pri spremembi, predelavi, ali strokovno neustreznim ravnanjem z dostavnim blagom. V kolikor kupec ali od njega zadolžena tretja oseba odpravi napake, brez vnaprejšnje pisne potrditve dobavitelja, dobavitelju ni potrebno povrniti stroške.

8.11. Uporaba posebne povrnitve stroškov je izključena po § 933b ABGB.

9. IZJAVE PROIZVAJALCA

9.1. Izjave garancij proizvajalca blaga utemeljujejo samo zahtevke zoper proizvajalca, tudi če so od dobavitelja posredovane.

9.2. Dobavitelj ne odgovarja za pravilnost navedb o ravnanju, upravljanju in delovanju, v kolikor niso navedene v prospektih, tehničnih opisih ali drugačnih navodilih. Te so del odgovornega področja proizvajalca ali uvoznika, v primeru uvoznika, v kolikor dobavitelj tudi ni hkrati uvoznik.

10. POVRNITEV STROŠKOV

10.1. Dobavitelj je zadolžen za povrnitev stroškov le takrat, ko krši pogodbeno prevzeto ali po zakonu obstoječo obvezo, v kolikor je zakrivil namensko ali skrajno hudo malomarnost. Kupec ima dolžnost do dokaza. Enako velja za nadomestilo posledičnih škod napake.

10.2. Izvzeti so zahtevki za nadomestilo ubežnega dobička, kot tudi zahtevki za nadomestilo stroškov prekinitve proizvodnje, izpad proizvodnje ali posredne škode zaradi dobave pogodbeno neskladnega blaga.

10.3. Med strankami določena pogodba ne vsebuje varnostnih obvez v dobro tretjih oseb. Veljavnost je ustrezna tudi takrat, ko je možno predvideti, da je tretji prejemnik izvedbe ali da bo tretja oseba prišla v kontakt z blagom.

10.4. Zahtevek za nadomestilo škode dobave preneha veljati z njeno obdelavo in predelavo ali njeno preprodajo, brez dane možnosti preverjanja pogodbene neskladnosti s strani dobavitelja. Morebitno jamstvo ali denarno nadomestni zahtevki, vključno s morebitnimi zahtevki posledične škode napak, zoper dobavitelja, so povrh tega pogodbeni s petdesetimi odstotki, v okviru z določenim nalogom dobavitelja, oziroma plačanem končnim zneskom, vsekakor omejeni na dvajset tisoč evrov in zastareli v šestih mesecih od trenutka prve možnosti za poizvedbo škode in odgovorne osebe za nadomestilo.

10.5. Kolikor dobavitelj izdaja tehnične informacije ali svetuje in te izdaje informacij ali svetovanja niso del njegovih pogodbeno dogovorjenih dolžnosti, se to odvija brezplačno in z izključitvijo vsakršnih jamstev.

11. JAMSTVO IZDELKOV

11.1. Nezamenljivo jamstvo za izdelke z napako je izključeno iz predvidenih omejitev v točki 10, v primeru da se človek poškoduje, umre ali je oškodovan v zdravju.

11.2. Jamstvo za materialne škode z vzrokom v proizvodni napaki je izključeno, in sicer za vse v proizvodnji, uvozu in v prodaji udeleženih podjetjih. Kupec se zaveže prenesti izjave o omejitvi odgovornosti na svoje odjemalce. Zahtevki za denarno nadomestilo so izključeni v pomenu slednjega odstavka določenih zakonodajnih ureditev, izjemoma če regresni upravičenec dokaže, da je bila napaka povzročena v območju dobavitelja in vsaj grobo malomarno storjena. Regresni zahtevki (posebej po § 12 PHG), kupca zoper dobavitelja so izključeni.

12. CENE IN POGOJI PLAČEVANJA

12.1. Cene dobavitelja so sprejete, kolikor ni bilo drugače dogovorjeno, kot ex works ali kot v ponudbi, v pisno predloženem naročilu dobavitelja ali v kupcu posredovanem potrditvenem nalogu poimenovanem dobavnem skladišču, brez embalaže, brez zavarovanega prevoza, brez stroškov dostave in montaže. Vse cene so v evrih, zakonodajni prometni davek je izključen. V cenah izključene dobave in storitve, se zaračunajo po dejansko porabljenih stroških in času. Za dobavo manjših količin, sledi zaračunanje doplačila za uveljavitev dodatnih stroškov.

12.2. Dobavitelj si pridrži pravico zahtevati od kupca, tudi še pred izvedbo dobave, akontacijo oziroma predplačilo.

12.3. Davke, pogodbene pristojbine, izvozne in uvozne dajatve, kot tudi izvedbene takse, carina in carinski stroški, uradne komisijske takse in podobne poravna kupec.

12.4. Cene dobavitelja so izračunane po, v trenutku potrditve naloga veljavnih plačilnih in materialnih stroških. V kolikor se te med sklenitvijo in izvedbo pogodbe povišajo, je dobavitelj upravičen, (i) omenjeno povišanje prevaliti na kupca ali (ii) odstopiti od pogodbe. Enako velja za druge, od dobavitelja nevplivnih povišanj od davčnih, carinskih ali transportnih tarif.

12.5. Vse cene so naravnane na trenutek prenosa ponudbe dobavitelja kupcu ali na trenutek predložitve premajhne izdelave naročila kupcu. V odsotnosti ponudbe ali pisne predložitve naročila ali od dobavitelja kupcu posredovanega potrditvenega naloga, velja cena, ki je imela veljavo do konca dofakratnega meseca.

12.6. V kolikor dobava znaša več kot dva meseca po sklenjeni pogodbi ali je dobava iz razlogov, katere dobavitelj ne zastopa (torej posebej iz točke 5 navedenih razlogov) kasnejša od dveh mesecev po sklenitvi pogodbe, lahko dobavitelj zahteva ceno iz sedanjega cenovnega seznama, namesto prvotno dogovorjene cene. Dobavitelj je upravičen do prilagoditve cene do dobave (i) pri spremevmbi menjalnih tečajev in (ii) dodatnih stroškov, ki nastanejo zaradi nepopolnega tovora, otežitve ali ovire razmerja natovorjenosti in transporta in (iii) pri spremembi transportne poti iz razlogov, katere dobavitelj ne zastopa, in (iv) pri spremembi tovornine, davkov, carine in taks, v kolikor dobavitelj odpremo (točka 3) sam prevzame. Prilagoditev cene se mora zaračunati, ustrezno spremembi stroškovnega dela in v razmerju njihovega deleža cene.

12.7. Plačila se lahko z oprostilnim učinkom le na, na računu navedenem plačilnem mestu poravnajo, plačila zastopnikom ali dobavnikom ne oprostijo kupca plačilne obveznosti. Računi dobavitelja so v trenutku dobave vsekakor za poravnati, ampak z dostopom do računov, prosti davka. Zapadlost vstopi neodvisno od tega ali je kupec imel priložnost kontrolirati dobavo ali je uveljavil napake in poškodbe na dobavi. V kolikor je dobavljeno v delih, je dobavitelj upravičen izdati delne račune. Dobavitelj ima pravico zahtevati predplačila ali zagotovitev plačila.

12.8. Odbitki pripadajo kupcu le takrat, če so ti izrecno in pisno dogovorjeni. Odbitni popusti iz že plačanih delnih računov se pri zaostanku z ostalimi delnimi računi, ali s skupnim računom poravnajo.

12.9. V kolikor obstaja več številno neporavnanih terjatev, se kupčeve poravnave vsakokrat na starejšo terjatev zaračunajo. Nanašanje na posamezne terjatve se najprej poravnajo tiste terjatve z izvršnimi stroški, potem z obrestmi in nazadnje kapital. Kupčevo odstopajoče posvetilno plačilo nima učinka.

12.10. V primeru plačilne zamude, za katero odgovarja kupec, se zaračunajo zamudne obresti k osnovnim obrestim v višini 9,2 %. Poleg tega je dobavitelj upravičen, da zahteva pogodbo v celotni ali v delih razvezati.

12.11. Kupec brez dobaviteljevega potrdila ni upravičen poravnati svoje obveznosti plačila, s kompenzacijo z drugimi terjatvami ali s plačilom, iz katerih koli razlogov, zavlačevati.

13. PRIDRŽANJE LASTNINSKE PRAVICE

13.1. Vse blago in dobave, so do celotnega plačila last dobavitelja. Preko tega si dobavitelj do plačila pridržuje zbrane zahtevke iz poslovne povezave lastništvo svojega blaga (tudi če je bilo konkretno blago plačano), k zahtevkom pripadajo tudi vse stranske zahteve.

13.2. V kolikor se zahteve iz dobave zaračunajo v aktualni račun, si pridržano lastništvo vsakič zagotovi obligatorno najvišji saldo.

13.3. V primeru, da pridržano lastništvo preneha delovati, se lastnina blaga premesti z obdelavo, spajanjem ali mešanjem na dobavitelja, kateri sprejme izročitev. V tem primeru ostane kupec brezplačen shranjevalec.

13.4. V kolikor se kupčevo blago, katero je pod pridržanim lastništvom, ponovno prodaja, vstopi zahteva nakupne cene v veljavo, v zamenjavo pridržanega lastništva. Ta je s trenutkom nastanka prestopila na dobavitelja. Z prejetim denarjem si pridobi, v obliki lastniške ustanove, lastništvo preko kupca. Dejstvo tega odstopa mora kupec v svojih knjigah in na izdanih fakturah navesti, kot tudi prejemnika blaga o tem obvestiti.

13.5. Kupec mora blago pod pridržanim lastništvom ustrezno zavarovati proti požaru, kraji, poškodbi preko tretje osebe, poplavi, hudourniškim nanosom, ali poravnati nastalo škodo. Dobavitelju mora predati zahtevek iz zavarovalne pogodbe in o tem obvestiti zavarovanca. Obrazložitev pogodbenih zavarovanj, za blago pod pridržanim lastništvom, je kupcu prepovedana. V kolikor je blago pod pridržanim lastništvom zajeto v dejanja izvršilnega naloga, mora kupec izvršilni organ opozoriti o tujem lastništvu in v roku štiriindvajsetih ur dobavitelja o tem obvestiti.

13.6. V primeru, da kupec v zvezi z zavarovanim končnim zneskom iz pridržanih lastninskih pravic zamuja s plačilom, takrat je dobavitelj kadarkoli upravičen si prilastiti pridržano blago, in sicer tudi takrat ko pogodba še ni razrešena (pravica do vračila).

14. KUPONI

Kupone je mogoče v vseh avstrijskih podružnicah vnovčiti. Med dobaviteljem in kupcem je dogovorjeno, da so kuponi le enkrat vnovčljivi. Denarno izplačilo ni mogoče. Kuponi so tri leta veljavni, od datuma izdaje. Prepozno vloženi kuponi zapadejo.

15. DOBROPISI

Dobropisi so EDV podprti, izdelani in s tekočimi številkami in datumi opremljeni. Dogovorjeno je, da so dobropisi veljavni tri leta od datuma izdaje. Prepozno vloženi dobropisi zapadejo.

16. KRAJ REALIZACIJE, SODNO STANJE, UPORABNA ZAKONODAJA

16.1. Za dobavo in plačilo velja sedež dobavitelja, kot kraj realizacije, tudi takrat, ko se predaja izvede na drugem dogovorjenem kraju.

16.2. V primeru prepirov, ki izvirajo iz teh AGB, ali v drugi, z dobaviteljem sklenjeni pogodbi, ali se povezujejo s kršitvijo, razrešitvijo ali ničnostjo AGB ali pogodbe z dobaviteljem, določajo pogodbeni deli izključno pristojnost stvarno pristojnega sodišča v Linzu, Avstrija. Neodvisno od tega je dobavitelj upravičen po svoji želji tožiti kupca pred njegovim sedežnim, ali podružničnim stvarno pristojno urejenim sodiščem.

16.3. Za vsa vprašanja glede interpretacije AGB ali vseh sklenjenih pogodb med dobaviteljem in kupcem je potrebno izrecno aplicirati formalno in materialno avstrijsko zakonodajo pod izključitvijo OZN nakupnih pravic in ostalih kazalnih predpisov.

17. VAROVANJE PODATKOV

Nam je varstvo podatkov naših kupcev zelo pomembno. Glede posameznih informacij o varstvu podatkov si lahko kadarkoli preberete na spodnji povezavi www.schachermayer.si/GDPR.
Za naročilo na naše storitve, v kolikor ni že sklenjena pogodba, je potrebno vaše pisno soglasje. To soglasje lahko oddate z označitvijo ustreznega polja. Soglasje se lahko kadarkoli pisno prekliče, preko elektronske pošte, telefaksa, spletnega obrazca ali pisma na kontaktne podatke, navedene v glavi AGB.

18. SPLOŠNO

18.1. V kolikor naj bi bile posamezne določbe nične, je skozi njih ostala vsebina AGB nedotaknjena. V primeru nastanka lukenj, se obvezujejo pogodbeni deli, določiti uredbo, ki se po možnosti gospodarskega izida neveljavnim določbam najbolj približajo.

18.2. Pri odstopu zahtevkov kupca, je za njeno veljavo potrebna pisna potrditev dobavitelja. Dobavitelj je s svoje strani upravičen zahtevek odstopiti.

18.3. Dejanja ali opustitev proizvajalca, njegovih dobaviteljev ali transporterjev, se dobavitelju ne pripišejo.

18.4. Kupec dovoljuje, da se lahko izvede povpraševanje v blagovno kreditni evidenci kreditno varnostne zveze iz leta 1870. V nadaljevanju dovoljuje, da se v primeru plačilne zamude vsi podatki blagovno kreditne evidence prenesejo in od tretje osebe dodatno ustvarijo.

18.5. Načrti, skice in ostale tehnične listine, kot tudi prospekti, katalogi, slikovni material, vzorci in podobno ostanejo intelektualna lastnina dobavitelja. To velja tudi takrat, ko so ti na spletu razpoložljivi. Vsaka uporaba, reprodukcija, publikacija ali razširitev potrebuje izrecno predhodno pisno pritrditev dobavitelja. V kolikor ta pritrditev ni prisotna in obstaja le ena vrsta imenovanih uporab, je dobavitelj upravičen zahtevati do petindvajset odstotkov enkratnega zneska načrtnih oziroma proizvodnih stroškov ali predračuna stroškov, in sicer neodvisno od tega, ali je oškodovano podjetje del zakonodajno avtorskega prava (UrhG) ali ne.

Pobrskajte po webkatalogu

Schachermayer d.o.o., Trzin
Motnica 6
SI-1236 Trzin
T. +386 1 561 02 00
T. +386 1 561 02 11
F. +386 1 561 02 20

Schachermayer centrala:
Linz, Avstrija

Podružnice v tujini:

Madžarska - Češka - Slovaška - Poljska - Italija - Hrvaška - Bosna in Hercegovina - Romunija - Srbija - Nizozemska - Nemčija

Copyright by Schachermayer, Linz 2021. Tiskano v Sloveniji.

schachermayer

www.schachermayer.si
e-mail: info@schachermayer.si